ЕвроХим-I
ТОРГОВЫЙ ДОМ

2017-2018

ФАСАДНЫЕ СИСТЕМЫ ОТ КЛАССИКИ ДО МОДЕРНА

СОВРЕМЕННОЕ ВОПЛОЩЕНИЕ ЛУЧШИХ ТРАДИЦИЙ ИТАЛЬЯНСКИХ МАСТЕРОВ

ЕвроХим-I
ТОРГОВЫЙ ДОМ

Наши фасадные системы, в которых представлена широкая гамма элементов, созданных итальянскими мастерами, всегда помогут Вам найти красивое решение сложной задачи создания индивидуального интерьера и сделают Вашу жизнь удобной и красивой!

СОДЕРЖАНИЕ

Модель ELEGANZA 2
Модель PORTO 8
Модель FLOREALE STONE 14
Модель FLOREALE TEAK 16
Модель FLOREALE CREMONA 20
Модель FLOREALE VERDE 22
Модель AUGUSTA 28
Модель MAGNOLIA 36
Модель FLAMINIA 42
Модель FLAMINIA DIAMANTA 44
Модель MELA-decape 50
Модель MELA-Noce 52
Модель CECILIA 56
Модель VIVALDI 60
Модель SANGALLO 62
Модель SANGALLO-ДУЭТ 66
Столовые группы 67
Ручки 75
Панели Boiserie 76
Вытяжки 80
Схемы 83

PORTO CREM
ясень

PORTO GRIGIO
ясень

PORTO ANTRACITE
ясень

PORTO BIANCO
ясень

SANGALLO
Ясень Жемчуг

SANGALLO
Дуб Прованс

SANGALLO
Орех

SANGALLO
Орех темный

SANGALLO
Кашемир

SANGALLO
фасад V1

SANGALLO
фасад V2

SANGALLO
фасад закругленный

ELEGANZA
пленка Alkorcell (Алькорчел),
фильмирование

FLAMINIA DIAMANTA
ясень, отделка «decape»

FLAMINIA
ясень, отделка «decape»

FLOREALE STONE
ясень, отделка «decape»

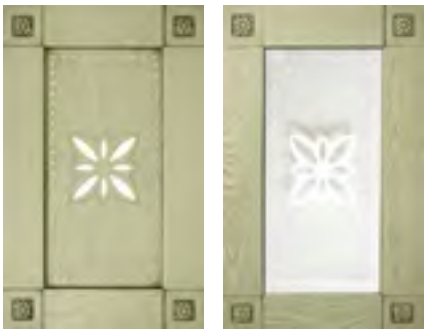

FLOREALE VERDE
ясень, отделка «decape»

FLOREALE TEAK
дуб

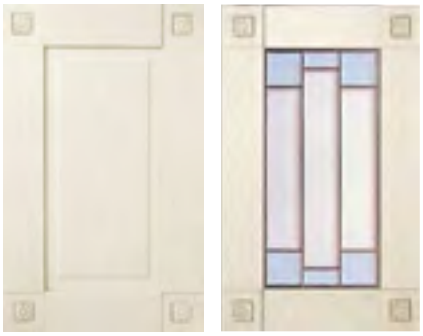

FLOREALE CREMONA
ясень, отделка «decape»

MAGNOLIA
акация

AUGUSTA
ясень, отделка «decape»

MELA
орех

MELA-decape
орех

CECILIA
черешня

VIVALDI
вишня

Фасад ELEGANZA

ELEGANZA

Материал:	МДФ, пленка Alkorcell, акриловый лак
Отделка:	фильмирование
Отличительная особенность:	отделка объемных элементов тончайшим слоем золотой фольги
Стилевые решения:	классика, английский, дворцовый

Легкий, воздушный, летящий силуэт модели Eleganza (Элеганца) в нежном цвете слоновой кости подчеркнут тонкой изящной золотой линией. Несколько вариантов витражей, большой выбор аксессуаров, в том числе уникальных, таких как декоративные цветы или резные уголки, элегантные карнизы, подкарнизники и колонны – такой модели еще не было на российском рынке. Модель универсальна, возможны стилевые решения на любой вкус – от строгих практиков до влюбленных романтиков.

ELEGANZA

Фасад ELEGANZA

Фасад с декоративной решеткой
и декоративным стеклом FLAMINIA

Фасад с декоративным
стеклом FLAMINIA

Фасад ELEGANZA
с декоративным элементом «Розы»

Фасад с витражом ELEGANZA

Фасад с витражом EMILIA

Декоративный элемент
«Розы»

Фасад 356×446 мм

Фасад закругленный
с витражом ELEGANZA

Фасад закругленный

Карниз верхний прямой

Подкарнизник / Карниз нижний прямой

Декор погонажный для подкарнизника

Цоколь прямой

Карниз верхний закругленный

Подкарнизник / Карниз нижний закругленный

Цоколь закругленный

Накладка на карниз прямая

Накладка на карниз, выступающая с трех сторон

Накладка на подкарнизник с декором

Накладка декоративная

Элемент угловой

Колонна декоративная оригинальная

Колонна декоративная

Колонна декоративная

Накладка на подкарнизник, выступающая с трех сторон с декором

Накладка на цоколь, выступающая с трех сторон

Накладка на колонну декоративную

Портал

Капитель

Накладка декоративный уголок

СХЕМА СБОРКИ ПОРТАЛА ELEGANZA

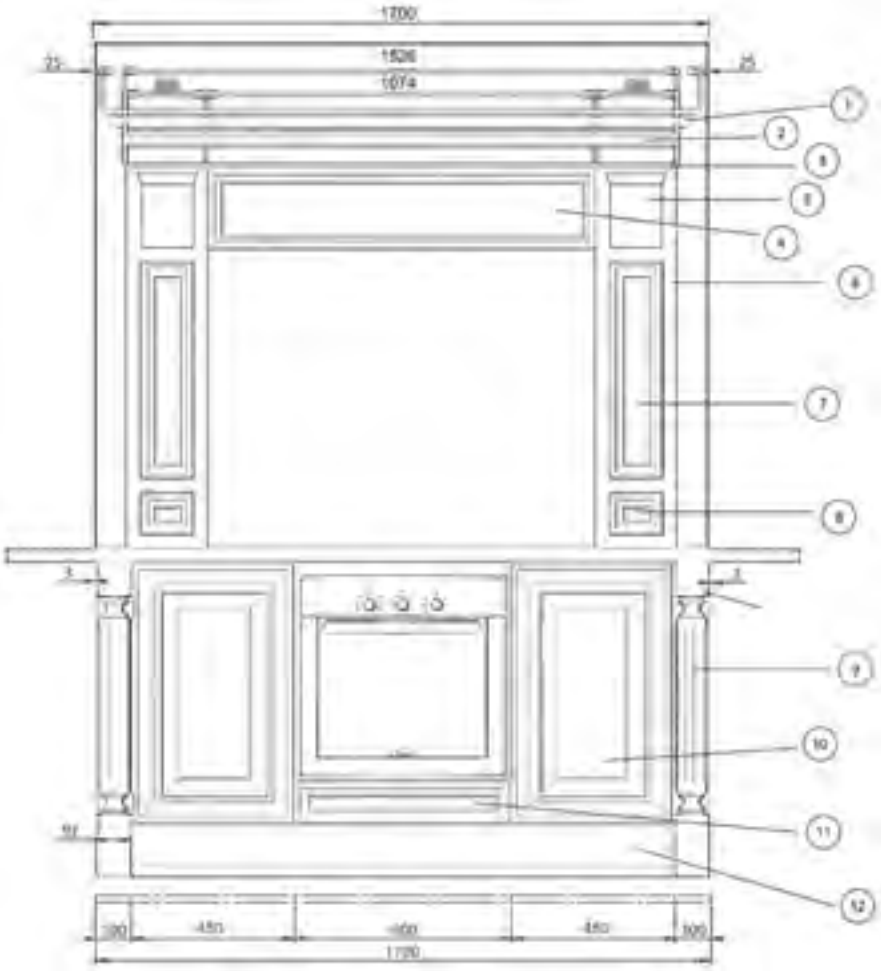

ОБОЗНАЧЕНИЯ К СХЕМЕ:

1 – Карниз верхний прямой 3660×105×53,2 мм

2 – Подкарнизник с декором для универсального подкарнизника 3660×60×50 мм

3 – Полка нижняя для портала 1526×135×12 мм

4 – Декоративная панель для портала 222×1074×19 мм

5 – Капитель для портала 152×139×85 мм

6 – Рамка боковая для портала 1050×222×21 мм

7 – Фасад 146×596×19 мм

8 – Фасад 146×116×19 мм

9 – Колонна декоративная 870×97×97 мм

10 – Фасад 716×446×19 мм

11 – Фасад 116×596 мм

12 – Цоколь прямой 3660×145×25 мм

Декоративная панель для портала

Рамка боковая для портала

Фасад для рамки портала

Фасад для рамки портала

Ручка кнопка Аугуста арт.Р88

Ручка скоба Аугуста арт.М75

Ручка кнопка арт.Р88.F6

Ручка скоба арт.М73.F6

Размерный ряд		100	146	240	296	315	377	396	446	596	896
фасады	236										
	356										
	416										
	596										
	716										
	956										
	1316										
рамки	716										
	956										
	1276										
ящики	116										
	146										
	176										
накладки	720										

фасады под стекло

закругленные фасады под стекло

закругленные фасады

ВМЕСТЕ С МОДЕЛЬЮ ПРИОБРЕТАЮТ

Вытяжка ELEGANZA
см. стр. 80

Панели BOISERIE AUGUSTA
см. стр. 76

Декоративные элементы:

- декор погонажный для универсального подкарнизника – 2400×44×5,5 мм
- накладка декоративный уголок – 150×150×19 мм
- капитель для портала – 152×139×85 мм
- карниз верхний закругленный – 105×379×379 мм
- карниз верхний прямой – 3660×105×53,2 мм
- колонна декоративная – 2400×75×19 мм
- колонна декоративная – 870×97×97 мм
- колонна декоративная оригинальная – 716×147×54,5 мм
- колонна декоративная оригинальная – 2276×147×54,5 мм
- комплект штапиков для закругленного фасада – 716×315×5,3 мм
- комплект штапиков для закругленного фасада – 956×315×5,3 мм
- комплект штапиков для рамки под стекло – 716×296×5,3 мм
- комплект штапиков для рамки под стекло – 956×296×5,3 мм
- комплект штапиков для рамки под стекло – 716×446×5,3 мм
- комплект штапиков для рамки под стекло – 956×446×5,3 мм
- комплект штапиков для рамки под стекло – 1276×446×5,3 мм
- накладка декоративная – 720×100×19 мм
- накладка декоративная на колонну – 75×75×20 мм
- накладка на карниз прямая – 158×105×61 мм
- накладка на карниз, выступающая с трех сторон – 233×105×99 мм
- накладка на подкарнизник, выступающая с трех сторон с декором – 60×163×57,5 мм
- накладка на цоколь, выступающая с трех сторон – 145×184×110 мм
- панель декоративная для портала – 222×1074×19 мм
- подкарнизник/карниз нижний закругленный – 60×346×346 мм
- подкарнизник/карниз нижний прямой – 3660×60×50 мм
- полка нижняя для портала – 1526×135×12 мм
- рамка боковая для портала – 1050×222×21 мм
- решетка декоративная для рамки под стекло – 716×446×20 мм (6 секций)
- решетка декоративная для рамки под стекло – 956×446×20 мм (8 секций)
- цоколь – 3660×145×25 мм
- цоколь закругленный универсальный – 145×535×535 мм
- цоколь ПВХ Н=150, арт.45, код 5075, (Элеганца) – длина 4 м.п.
- соединитель цоколя Н=150, код 5075 (Элеганца)
- угол для цоколя Н=150, 90 0, код 5075 (Элеганца)
- элемент декоративный для фасада «Розы» – 82×260×22 мм
- элемент угловой – 720×40×40 мм

Фасад PORTO BIANCO

PORTO

Материал:	ясень
Отделка:	окрашивание, открытые поры
Отличительная особенность:	декоративный элемент в виде вогнутого прямоугольника
Стилевые решения:	неоклассика, английский, модерн

Модель PORTO (ПОРТО) – яркий пример неоклассического стиля: строгие линии, лаконичный дизайн, полностью соответствующий последним европейским тенденциям.
Фасады и декоративные элементы модели выполнены из массива ясеня в четырех наиболее востребованных цветовых решениях: Бьянко, Гриджио, Антрацит, Крем.
Для модели разработаны декоративные стекла, вытяжка и столовая группа.
Единые для четырех цветовых вариантов типоразмеры фасадов и декоративных элементов позволяют создать широкий модельный ряд мебельных гарнитуров для кухни, гостиной, столовой как в моноцветовом решении, так и в различных сочетаниях.

PORTO

PORTO BIANCO

PORTO ANTRACITE

PORTO GRIGIO

PORTO CREM

Фасад PORTO BIANCO

Фасад PORTO ANTRACITE

Фасад PORTO CREM

Фасад PORTO GRIGIO

Фасад PORTO GRIGIO
с оригинальной рамкой и
декоративной решеткой

Фасад PORTO GRIGIO
с оригинальной рамкой и
декоративной панелью

Фасад PORTO ANTRACITE
с декоративным стеклом и
декоративной планкой

Фасад PORTO BIANCO
с оригинальной рамкой и
декоративным стеклом

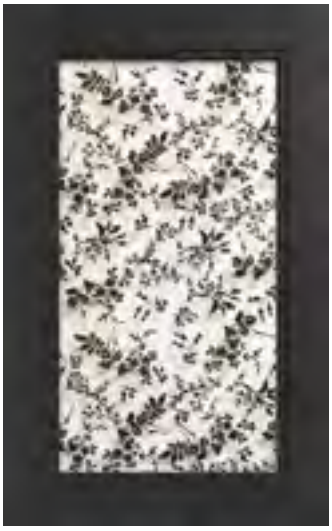

Фасад PORTO ANTRACITE
с витражным стеклом
(темные листья/прозрачное стекло)

Карниз верхний

Элемент для цоколя декоративный

Цоколь

Фасад ящика

Накладка декоративная на колонну 100×50×20 мм

Накладка декоративная на цоколь 150×50×20 мм

Колонна декоративная

Колонна декоративная погонажная

Элемент угловой

Ручка-скоба Порто арт. 215

Ручка-кнопка Порто арт. 115

Размерный ряд

		100	146	296	377	446	596	896
фасады	236						■	
	356					■	■	■
	596					■	■	
	716		■	■	■	■	■	
	956			■	■	■	■	
	1316						■	
рамки	356							■
	716					◢	■	
	956					■	■	
ящики	117					■	■	
	176					■	■	
накладки	716	■						
	956	■						

■ фасады

◢ фасад под стекло, в т.ч. оригинальный, под решетку и декоративную панель

Декоративные элементы:

- боковина – 2285×580×18,8 мм
- боковина – 720×580 мм
- боковина – 960×335 мм
- решетка декоративная для фасада – 716×446 мм
- панель декоративная для фасада – 716×446 мм
- колонна погонажная – 2400×50×20 мм
- накладка декоративная на колонну – 100×50×20 мм
- накладка декоративная на цоколь – 150×50×20 мм
- накладка декоративная – 716×100×20 мм
- накладка декоративная – 956×100×20 мм
- накладная деталь на фасад (планка) – 315×50×8 мм
- накладная деталь на фасад (планка) – 465×50×8 мм
- элемент угловой – 716×37×37 мм
- элемент для цоколя декоративный – 120×1500×20 мм
- цоколь – 3050×150×13 мм

ВМЕСТЕ С МОДЕЛЬЮ ПРИОБРЕТАЮТ

Вытяжка PORTO
см. стр. 81

Стол PORTO ANTRACITE
см. стр. 67

Стул PORTO ANTRACITE
см. стр. 67

Панели BOISERIE FLAMINIA
см. стр. 77

Фасад FLOREALE STONE

FLOREALE STONE

Материал:	ясень
Отделка:	«decape», патина
Отличительная особенность:	декор в виде цветка, вписанного в квадрат
Стилевые решения:	классика, кантри

Модель Floreale Stone (Флореале Стоун) изготовлена из массива ясеня в отделке «decape» и дополнена патиной, подчеркивающей красоту естественного рисунка древесины, делая его более контрастным. Модель укомплектована вытяжкой (с возможностью выбора из двух размеров – 60 см, 90 см), витражами (с возможностью выбора исполнения и декора – с прозрачными голубыми или рифлеными фиолетовыми вставками, либо с белоснежным узором). Единая размерная сетка и стилистика всех составляющих элементов фасадной системы Floreale (Флореале) позволит разработать широкий модельный ряд кухонных гарнитуров в различных цветовых сочетаниях – Stone, Cremona, Teak, Verde.

FLOREALE STONE

Фасад FLOREALE TEAK

FLOREALE TEAK

Материал:	дуб
Отделка:	тонирование, патина
Отличительная особенность:	декор в виде цветка, вписанного в квадрат
Стилевые решения:	классика, кантри

Модель Floreale Teak (Флореале Тик) изготовлена из благородной древесины дуба в насыщенной шоколадной отделке, которая дополнена темно-коричневой патиной, что придает особый шарм и глубину интерьерам в рустикальном и кантри-стилях. Модель укомплектована вытяжкой (с возможностью выбора из двух размеров – 60 см, 90 см), витражами (с возможностью выбора исполнения и декора – с прозрачными голубыми или рифлеными фиолетовыми вставками, либо с белоснежным узором) и столовой группой (с возможностью выбора обивки сидений для стульев из трех вариантов ткани). Единая размерная сетка и стилистика всех составляющих элементов фасадной системы Флореале (Floreale) позволит разработать широкий модельный ряд кухонных гарнитуров в различных цветовых сочетаниях – Teak, Cremona, Stone, Verde.

FLOREALE TEAK

Фасад FLOREALE STONE
с лазерным декором

Фасад FLOREALE TEAK с филенкой
и декоративной решеткой

Фасад FLOREALE TEAK
с декоративной решеткой

Фасад FLOREALE STONE
с декоративным стеклом
с цветком

Фасад FLOREALE STONE
с витражным стеклом
(с голубыми вставками)

Фасад FLOREALE TEAK
с витражным стеклом
(с фиолетовыми вставками)

Фасад ящика FLOREALE TEAK

Декоративный элемент
«цветок, вписанный в квадрат»

Фасад FLOREALE TEAK
трапециевидный

Фасад FLOREALE TEAK
трапециевидный с витражным
стеклом (с фиолетовыми вставками)

Арка декоративная

Балюстрада прямая

Карниз верхний прямой

Подкарнизник

Накладка на подкарнизник угловая

Ручка-кнопка Floreale арт. 616

Ручка-скоба Floreale арт. 616

Накладка на карниз

Накладка на карниз угловая

Накладка на подкарнизник

Колонна декоративная

Колонна декоративная

Угловой элемент

Размерный ряд		100	146	240	296	375	377	396	446	596	896
фасады	236									■	
	356								■	■	■
	596								■	■	
	716		■	■	■		■	■	◥	■	
	956		■	■	■		■	■	■	■	
	1316								■	■	
рамки	356								◥	■	■
	716				■				◥		
	956				■				■		
	1276								■		
ящики	116								■	■	
	176				■				■	■	
накладки	720	■									
	960	■									

- ■ фасады под стекло
- трапециевидные фасады
- трапециевидные фасады под стекло *(Teak)**
- ◥ фасады под стекло, в т.ч. под решетку
- фасады с лазерным декором, филенкой и декоративной решеткой

Декоративные элементы:

- арка декоративная – 90×596×20 мм
- арка декоративная – 90×896×20 мм
- балюстрада прямая – 2000*(Teak)**/3000*(Stone)**×60×20 мм
- боковина – 2430×585×18 мм
- боковина – 720×600×20 мм
- боковина – 960×600×20 мм
- карниз верхний прямой – 3660×103×28 мм
- колонна декоративная – 720×50×25 мм
- колонна декоративная – 720×75×20 мм
- колонна декоративная – 960×50×25 мм
- колонна декоративная – 2040×75×20 мм
- накладка декоративная – 720×100×20 мм
- накладка декоративная – 960×100×20 мм
- накладка на карниз – 153,3×91,6×28 мм *(Teak)**
- накладка на карниз угловая – 178,2×178,2×91,6 мм *(Teak)**
- накладка на подкарнизник – 75×60×17,5 мм *(Teak)**
- накладка на подкарнизник угловая – 104,9×104,9×60 мм *(Teak)**
- подкарнизник – 3050×60×35 мм
- полочка декоративная – 260×450×160 мм *(Teak)**
- решетка декоративная – 356×446 мм *(Teak)**
- решетка декоративная – 716×446 мм
- штапик для декоративной решетки – 356×446×5 мм *(Teak)**
- штапик для декоративной решетки – 716×446×5 мм
- элемент угловой – 720×38×38 мм
- цоколь Floreale Stone – 3660×148×22 мм
- цоколь Magnolia– 3050×148×25 мм

ВМЕСТЕ С МОДЕЛЬЮ ПРИОБРЕТАЮТ

Вытяжка FLOREALE TEAK
см. стр. 81

Стол FLOREALE TEAK
см. стр. 72

Стул FLOREALE TEAK
см. стр. 72

Панели BOISERIE CECILIA
см. стр. 78

* – *Доступно только для Флореале Тик*

Фасад FLOREALE CREMONA

FLOREALE CREMONA

Материал:	ясень
Отделка:	«decape», патина
Отличительная особенность:	декор в виде цветка, вписанного в квадрат
Стилевые решения:	дворцовый, классика, кантри, модерн

Модель Floreale Cremona (Флореале Кремона) изготовлена из массива ясеня в отделке «decape» и дополнена патиной, подчеркивающей красоту естественного рисунка древесины, делая его более контрастным. Модель укомплектована вытяжкой (с возможностью выбора из двух размеров – 60 см, 90 см), витражами (с возможностью выбора исполнения и декора – с прозрачными голубыми или рифлеными фиолетовыми вставками, либо с белоснежным узором) и столовой группой (с возможностью выбора обивки сидений для стульев из трех вариантов ткани). Единая размерная сетка и стилистика всех составляющих элементов фасадной системы Флореале (Floreale) позволит разработать широкий модельный ряд кухонных гарнитуров в различных цветовых сочетаниях – Cremona, Stone, Teak, Verde.

FLOREALE CREMONA

Фасад FLOREALE VERDE

FLOREALE VERDE

Материал:	ясень
Отделка:	«decape», патина
Отличительная особенность:	декор в виде цветка, вписанного в квадрат
Стилевые решения:	классика, модерн, кантри, дворцовый

Модель Floreale Verde (Флореале Верде) изготовлена из массива ясеня в отделке «decape» и дополнена темно-коричневой патиной. Фисташковый цвет отделки в сочетании с контрастной патиной будет по достоинству оценен любителями неоклассического стиля в интерьере. Модель укомплектована вытяжкой (с возможностью выбора из двух размеров – 60 см, 90 см), витражами (с возможностью выбора исполнения и декора – с прозрачными голубыми или рифлеными фиолетовыми вставками, либо с белоснежным узором) и столовой группой (с возможностью выбора обивки сидений для стульев из трех вариантов ткани). Единая размерная сетка и стилистика всех составляющих элементов фасадной системы Флореале (Floreale) позволит разработать широкий модельный ряд кухонных гарнитуров в различных цветовых сочетаниях – Verde, Cremona, Stone, Teak.

FLOREALE VERDE

Фасад FLOREALE VERDE
с лазерным декором

Фасад FLOREALE CREMONA
с филенкой и декоративной
решеткой

Фасад FLOREALE CREMONA
с декоративной решеткой

Фасад FLOREALE VERDE
с декоративным стеклом
с цветком

Фасад FLOREALE VERDE
с витражным стеклом
(с фиолетовыми вставками)

Фасад FLOREALE CREMONA
трапециевидный

Рама FLOREALE VERDE
декоративная открытая

Фасад FLOREALE VERDE
трапециевидный с витражным
стеклом (с фиолетовыми
вставками)

Фасад FLOREALE CREMONA
трапециевидный с витражным
стеклом (с голубыми вставками)

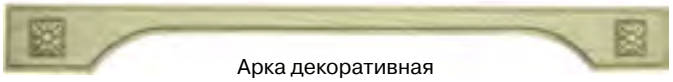

Арка декоративная

Балюстрада прямая

Карниз верхний прямой

Подкарнизник прямой

Цоколь

Накладка
на карниз

Накладка на
карниз угловая

Колонна
декоративная

Колонна
декоративная

Накладка
декоративная

Накладка на
подкарнизник

Накладка на
подкарнизник угловая

Ручка-скоба
Floreale арт. 628

Ручка-кнопка
Floreale арт. 628

Полка декоративная для бутылок
FLOREALE VERDE

Ручка-скоба
Floreale арт. 616

Ручка-кнопка
Floreale арт. 616

Полка декоративная для бутылок
FLOREALE CREMONA

Ручка-скоба
Floreale арт. 15137

Панель декоративная для портала

Декоративная опора для портала

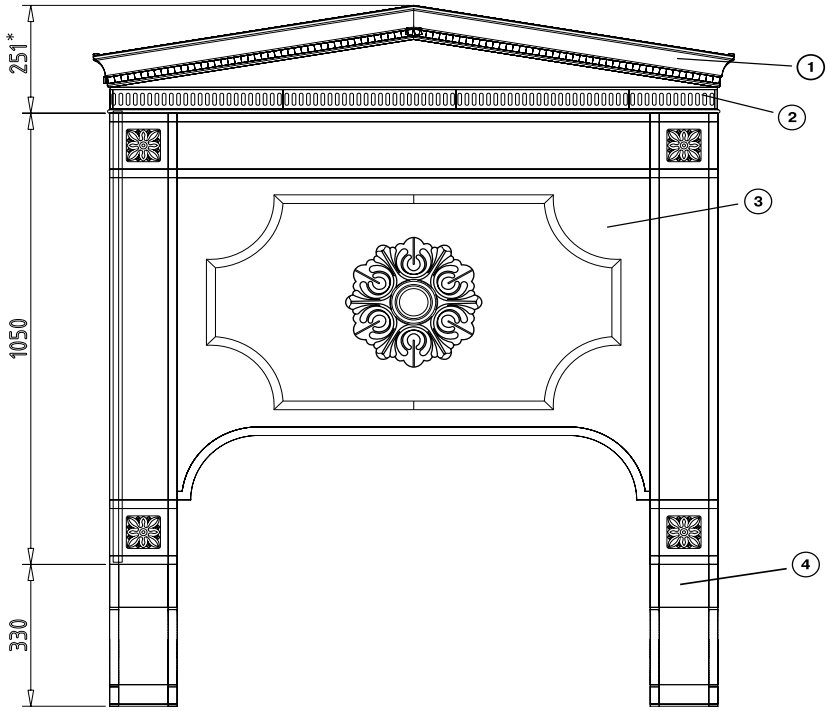

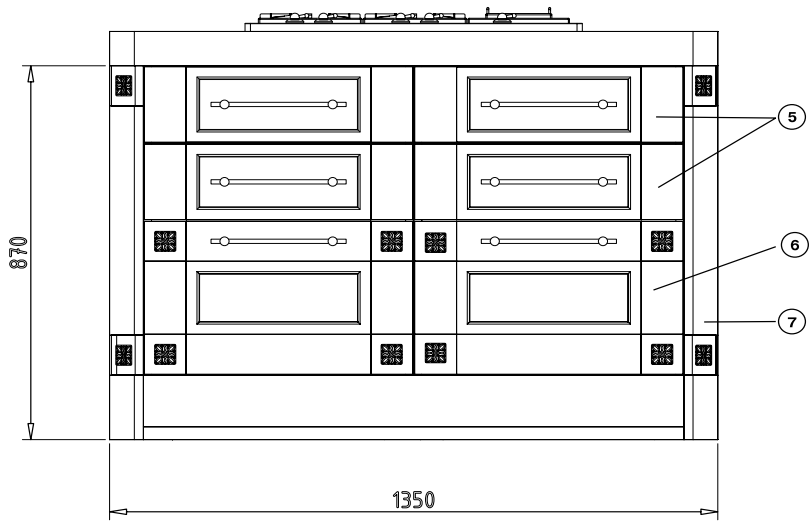

СХЕМА СБОРКИ ПОРТАЛОВ FLOREALE CREMONA/VERDE

ОБОЗНАЧЕНИЯ К СХЕМЕ:

1 – Карниз верхний прямой, 3660 × 103 × 28 мм

2 – Подкарнизник прямой, 3050 × 60 × 35 мм

3 – Панель декоративная для портала, 1050 × 1350 × 20 мм

4 – Декоративная опора для портала, 330 × 150 × 345 мм

5 – Фасад, 176 × 596 × 20 мм

6 – Фасад, 356 × 596 × 20 мм

7 – Колонна, 720 × 75 × 20 мм

** – данный размер индивидуален для каждого проекта*

FLOREALE CREMONA, VERDE

Полочка декоративная
FLOREALE CREMONA

Опора для каркаса
FLOREALE CREMONA

Декоративные элементы:

- арка декоративная – 90×596×20 мм
- арка декоративная – 90×896×20 мм
- балюстрада прямая – 3000×60×20 мм
- боковина – 2430×585×18 мм
- боковина – 720×600×20 мм
- боковина – 960×600×20 мм
- карниз верхний прямой – 3660×103×28 мм
- колонна декоративная – 720×50×25 мм
- колонна декоративная – 960×50×25 мм
- колонна декоративная – 720×75×20 мм
- колонна декоративная – 2040×75×20 мм
- накладка декоративная – 720×100×20 мм
- накладка декоративная – 960×100×20 мм
- накладка на подкарнизник – 75×60×17,5 мм
- накладка на подкарнизник угловая – 104,9×104,9×60 мм
- накладка на карниз – 153,3×91,6×28 мм
- накладка на карниз угловая – 178,2×178,2×91,6 мм
- опора для каркаса – 900×580×150 мм
- декоративная опора для портала – 330×150×345 мм
- полочка декоративная – 260×450×160 мм
- полка декоративная для бутылок – 71×346×20 мм
- панель декоративная для портала – 1050×1350×20 мм
- подкарнизник – 3050×60×35 мм
- решетка декоративная – 356×446 мм
- решетка декоративная – 716×446 мм
- рама декоративная открытая – 716×446×20 мм
- штапик для декоративной решетки – 356×446×5 мм
- штапик для декоративной решетки – 716×446×5 мм
- элемент угловой – 720×38×38 мм
- цоколь Mela decape – 3660×150×25 мм
- цоколь Флореале Верде – 3660×148×22 мм

Размерный ряд		100	146	240	296	375	377	396	446	596	896
фасады	236									■	
	356								■	■	■
	596								■	■	
	716		■	■	■		■	■	◥	■	
	956		■	■	■		■	■	■	■	
	1316								■	■	
рамки	356								◤	■	■
	716				■	■			◤		
	956				■	■			■		
	1276								■		
ящики	116								■	■	
	176				■				■	■	
накладки	720	■									
	960	■									

- ◥ фасады с лазерным декором, филенкой и декоративной решеткой
- трапециевидные фасады
- трапециевидные фасады под стекло
- фасады под стекло
- фасады под стекло, в т.ч. под решетку

ВМЕСТЕ С МОДЕЛЬЮ ПРИОБРЕТАЮТ

Вытяжка FLOREALE CREMONA
см. стр. 81

Стол FLOREALE VERDE
см. стр. 72

Стул FLOREALE VERDE
см. стр. 72

Панели BOISERIE AUGUSTA
см. стр. 76

Фасад AUGUSTA

AUGUSTA

Материал:	ясень
Отделка:	«decape», золотая патина
Отличительная особенность:	сложное решение рамки фасада, рельефный орнамент, деколь на витраже, роспись на вытяжке
Стилевые решения:	классика, дворцовый

Ярко выраженные традиции классического стиля, актуального во все времена, воплотились в модели AUGUSTA (Аугуста). Выполненная в помпезном «дворцовом» стиле, теплая и светящаяся, она одинаково великолепно будет выглядеть и в кухне городской квартиры, и в столовой загородного дома. Фасадная система Аугуста укомплектована вытяжкой (с возможностью выбора из двух размеров – 60 см/90 см), системой декоративных стеновых панелей и столовой группой (с возможностью выбора из трех видов столов и двух вариантов обивки сидений стульев).

Фасад AUGUSTA
2186x446 мм

Фасад ящика

Фасад с витражным стеклом

Фасад с деревянной раскладкой

Фасад закругленный
с витражным стеклом

Фасад закругленный
R=205 мм

Фасад с филенкой и
декоративной решеткой левый

Фасад с филенкой и
декоративной решеткой правый

Арка декоративная

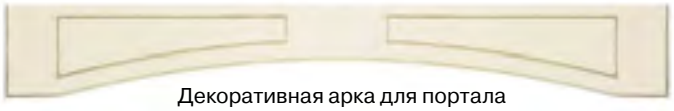

Декоративная арка для портала
и под колонну

Карниз верхний прямой

Подкарнизник прямой

Подкарнизник прямой с барельефом

Карниз нижний прямой

Цоколь

Рамка с декоративной
решеткой для сушки

Цветок накладной
для колонны/
фасада/
декоративной панели

Капитель

Накладка на карниз,
выступающая с трех сторон

Накладка на цоколь,
выступающая
с трех сторон

Накладка на подкарнизник,
выступающая с трех сторон

Колонна
декоративная

Колонна
под цветок

Колонна
под
капитель

Колонна
декоративная

Ручка-скоба Аугуста
арт. M75

Ручка-кнопка Аугуста
арт. P88

Ручка-скоба Аугуста
арт. 1514P0962A.09

Ручка-кнопка Аугуста
арт. 136

Портал

Корона

Панель декоративная для портала

Полочка над декоративной аркой для портала

Полочка над колонной для портала

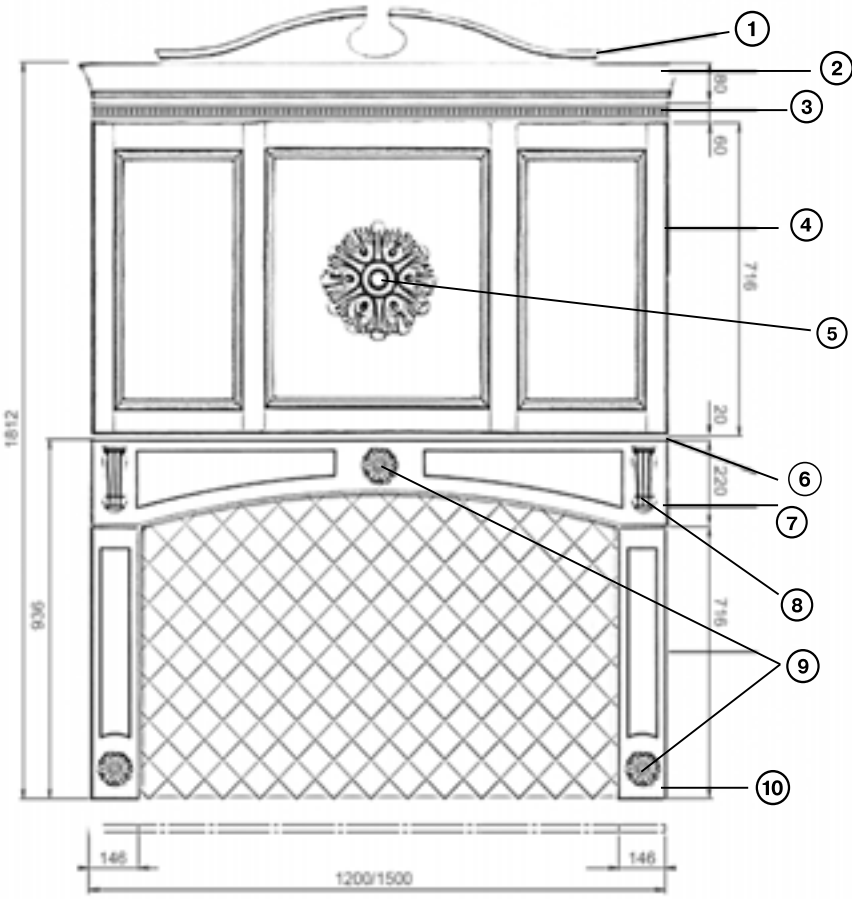

СХЕМА СБОРКИ ПОРТАЛА AUGUSTA

ОБОЗНАЧЕНИЯ К СХЕМЕ:

1 – Корона для портала 267×1000×20 мм

2 – Карниз верхний прямой 3050×106×30 мм

3 – Подкарнизник прямой 3050×60×40 мм

4 – Декоративная панель для портала 716×1196×20 мм *(для портала шириной 1500 мм рекомендуем использовать комбинацию из трех фасадов)*

5 – Накладной цветок на декоративную панель/накладной цветок на фасад D = 300 мм/D = 160 мм

6 – Полочка над декоративной аркой для портала 100×1200/1500 мм

7 – Декоративная арка для портала и под колонну 220×1200/1500×20 мм

8 – Капитель 185×70×55 мм

9 – Накладной цветок на колонну D= 100 мм

10 – Колонна для портала под цветок 716×146×20 мм

Декоративные элементы:

- арка декоративная – 116×596×20 мм
- арка декоративная – 116×896×20 мм
- декоративная арка для портала и под колонну – 1200×220×20 мм
- декоративная арка для портала и под колонну – 1500×220×20 мм
- балюстрада прямая – 3000×66,6×27 мм
- балюстрада закругленная – 312×312×27 мм
- боковина – 720×600×20 мм
- боковина – 960×600×20 мм
- боковина – 1320×600×20 мм
- капитель – 185×70×55 мм
- карниз верхний прямой – 3050×106×30 мм
- карниз верхний закругленный – 368×368×72 мм
- карниз нижний прямой – 3050×60×20 мм
- карниз нижний закругленный – 314×314×20 мм
- колонна декоративная – 720×50×24 мм
- колонна декоративная – 960×50×24 мм
- колонна декоративная – 1256×146×20 мм
- колонна декоративная – 2016×146×20 мм
- колонна декоративная – 2260×146×20 мм
- колонна под цветок – 716×146×20 мм
- колонна под капитель – 696×146×20 мм
- корона над порталом – 267×1000×20 мм
- накладка декоративная – 720×100×20 мм
- накладка декоративная – 960×100×20 мм
- накладка на карниз, выступающая с трех сторон – 104,1×238,1×104,1 мм
- накладка на подкарнизник, выступающая с трех сторон – 69×169×69,5 мм
- накладка на цоколь, выступающая с трех сторон – 50,8×175,8×50,9 мм
- панель декоративная для портала – 716×1196 мм
- подкарнизник прямой – 3050×60×40 мм
- подкарнизник закругленный – 335×335мм
- подкарнизник закругленный с барельефом – 335,5 ×335,5 мм
- подкарнизник прямой с барельефом – 3000×81×44,5 мм
- полочка над декоративной аркой для портала – 100×1200×20 мм
- полочка над декоративной аркой для портала – 100×1500×20 мм
- полочка над колонной для портала – 146×80×20 мм
- рамка с декоративной решеткой для сушки – 716×896×20 мм
- решетка декоративная для фасада – 356×446 мм
- решетка декоративная для фасада – 716×296 мм
- решетка декоративная для фасада – 716×446 мм
- цветок накладной на колонну – D=100 мм
- цветок накладной на фасад – D=160 мм
- цветок накладной на декоративную панель – D=300 мм
- цоколь – 3050×150×25 мм
- цоколь закругленный универсальный с переходником – 145×535×535 мм
- элемент угловой – 716×40×40 мм

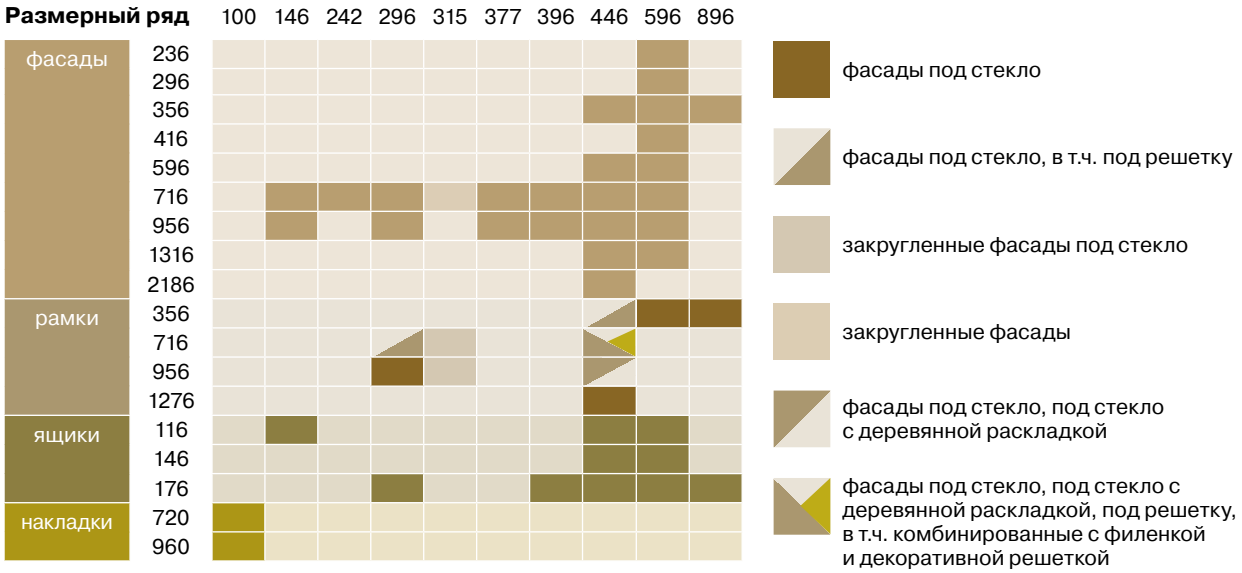

ВМЕСТЕ С МОДЕЛЬЮ ПРИОБРЕТАЮТ

Вытяжка AUGUSTA
см. стр. 81

Стол AUGUSTA
см. стр. 68

Стул AUGUSTA
см. стр. 68

Панели BOISERIE AUGUSTA
см. стр. 76

Фасад MAGNOLIA

MAGNOLIA

Материал:	акация
Отделка:	тонирование, патина
Отличительная особенность:	лазерная гравировка на фасадах, наличие вогнутых и выгнутых элементов
Стилевые решения:	классика

Модель MAGNOLIA (Магнолия) – яркий представитель классического стиля. Фасады и декоративные элементы теплого янтарного цвета с рубиновым оттенком выполнены из массива акации, отличающейся твердой древесиной и ярко выраженной древесной фактурой. Филенка декорирована лазерной гравировкой с изящным орнаментом. Особый шарм модели придает витраж в классическом итальянском стиле, сочетающий в себе воздушный узор необычного стекла в обрамлении профиля «состаренная латунь» с деколью, воспроизводящей натюрморт с фруктами.

MAGNOLIA

Фасад MAGNOLIA
2186x446 мм

Фасад ящика

Фасад MAGNOLIA

Фасад с витражным стеклом

Фасад закругленный
с витражным стеклом

Фасад закругленный
R=235 мм

Фасад с филенкой и
декоративной решеткой

Фасад вогнутый
R=205 мм

Корона для портала

Арка декоративная

Балюстрада прямая

Карниз верхний прямой

Подкарнизник прямой

Карниз нижний прямой

Цоколь прямой

Ручка-скоба Магнолия
арт. 117

Карниз верхний закругленный

Карниз верхний вогнутый

Балюстрада закругленная

Карниз нижний закругленный

Карниз нижний вогнутый

Цоколь выгнутый

Цоколь вогнутый

Цоколь закругленный

Фасады выгнутые для нижних шкафов

Фасад выгнутый для нижних шкафов

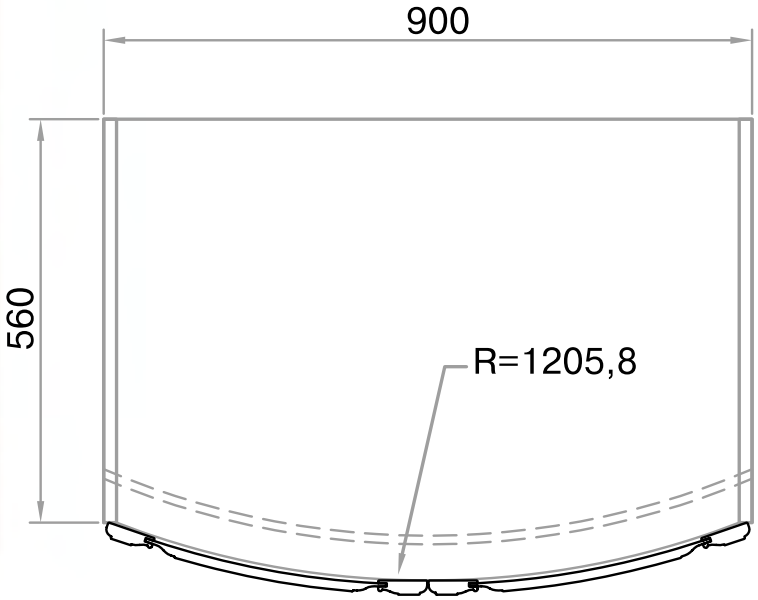

Накладка декоративная

Элемент угловой

Колонна декоративная

Накладка на карниз верхний (левая)

Накладка на карниз верхний (правая)

Накладка на карниз верхний (прямая)

Декоративные элементы:

- арка декоративная – 150×596×20 мм
- арка декоративная – 150×896×20 мм
- балюстрада закругленная – 71×332×332 мм
- балюстрада прямая – 3000×71×27 мм
- карниз верхний вогнутый – 76×319×319 мм
- карниз верхний закругленный – 75×405×405 мм
- карниз верхний прямой – 3050×110×30 мм
- карниз нижний вогнутый – 50×325×325 мм
- карниз нижний закругленный – 50×334×334 мм
- карниз нижний прямой – 3050×50×19 мм
- колонна декоративная – 2040×50×25 мм
- колонна декоративная – 2280×50×25 мм
- колонна декоративная – 720×50×25 мм
- колонна декоративная – 960×50×25 мм
- корона над порталом – 205×1100×20 мм
- накладка левая на карниз верхний – 76×158×147 мм
- накладка правая на карниз верхний – 76×158×147 мм
- накладка прямая на карниз верхний – 76×105×65 мм
- подкарнизник прямой – 3050×81×44,5
- подкарнизник закругленный – 81×375×375
- цоколь вогнутый – 148×410×410 мм
- цоколь выгнутый – 148×900×25 мм
- цоколь закругленный – 148×555×555 мм
- цоколь прямой – 3050×148×25 мм
- элемент угловой – 720×38×38 мм

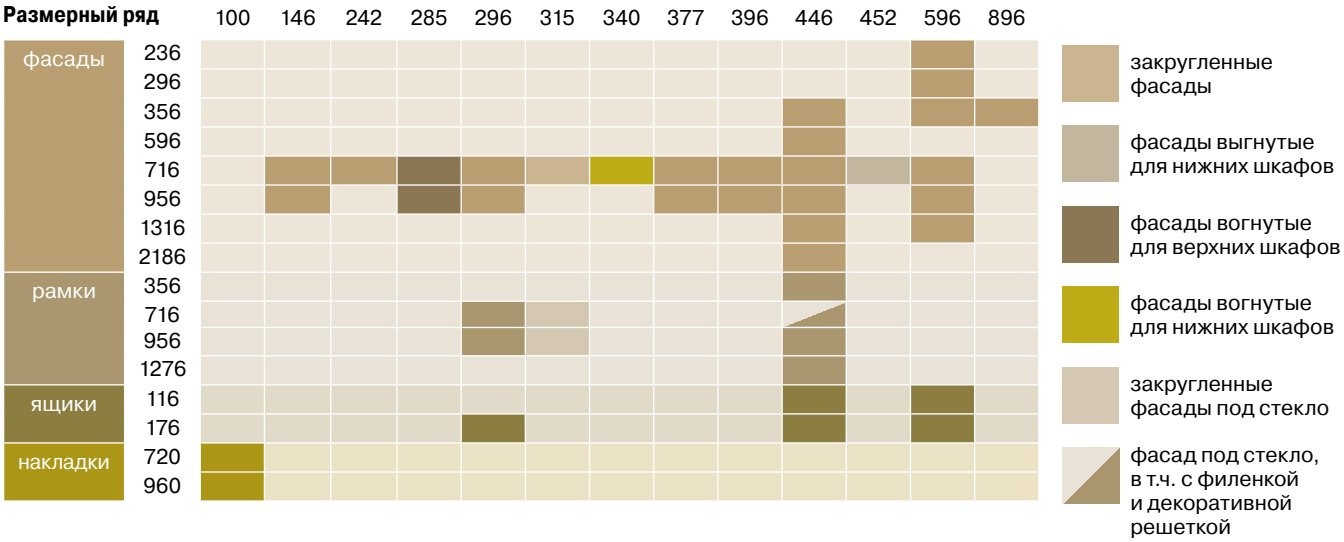

ВМЕСТЕ С МОДЕЛЬЮ ПРИОБРЕТАЮТ

Вытяжка MAGNOLIA
см. стр. 81

Стол CECILIA
см. стр. 85

Стул CECILIA
см. стр. 85

Панели BOISERIE CECILIA
см. стр. 78

Фасад FLAMINIA

FLAMINIA

Материал:	ясень
Отделка:	«decape», серебряная патина
Отличительная особенность:	рельефный орнамент на всех элементах фасадной системы
Стилевые решения:	классика, современная классика, дворцовый

Модель FLAMINIA (Фламиния) – создана в стиле современной классики. Фасады и декоративные элементы, выполненные из массива ясеня, имеют богатую отделку в технике «decape», дополненную серебряным патинированием. Серебряная патина подчеркивает белизну элементов, строгую геометрию линий и благородство форм. Внутренняя часть рамки фасада украшена накаткой в форме округлого узорчатого орнамента. Такой же орнамент украшает карнизы и цоколь. Модель Фламиния укомплектована вытяжкой (с возможностью выбора из двух вариантов исполнения), системой декоративных стеновых панелей и персонифицированной столовой группой (с возможностью выбора из двух видов столов и двух вариантов обивки сидений для стульев).

FLAMINIA

НОВИНКА

Фасад FLAMINIA DIAMANTA

FLAMINIA DIAMANTA

Материал:	ясень
Отделка:	«decape», серебряная патина
Отличительная особенность:	рельефный орнамент на всех элементах фасадной системы
Стилевые решения:	классика, современная классика, дворцовый

Модель FLAMINIA DIAMANTA (Фламиния Диаманта) – новый взгляд на современную классику. Фасады и декоративные элементы выполнены из массива ясеня, имеют богатую отделку в технике «decape». Необычный жемчужный тон эмали в сочетании с серебряной патиной создает эффект хамелеона. Внутренняя часть рамки фасада украшена накаткой в форме округлого узорчатого орнамента. Такой же орнамент украшает карнизы и цоколь.

FLAMINIA DIAMANTA

Фасад
FLAMINIA DIAMANTA

Фасад FLAMINIA DIAMANTA
с центральной
декоративной решеткой

Фасад FLAMINIA
с лазерным декором

Фасад FLAMINIA с деревянной
раскладкой и декоративным
стеклом

Фасад FLAMINIA закругленный
с деревянной раскладкой
и декоративным стеклом

Фасад FLAMINIA
закругленный R=205 мм

Рамка декоративная FLAMINIA для сушки

Фасад FLAMINIA
с декоративной решеткой

Фасад ящика FLAMINIA DIAMANTA

FLAMINIA, FLAMINIA DIAMANTA

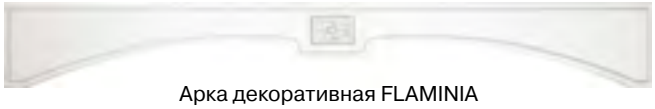

Арка декоративная FLAMINIA

Балюстрада прямая FLAMINIA

Карниз верхний прямой FLAMINIA

Подкарнизник прямой FLAMINIA

Карниз нижний прямой FLAMINIA

Цоколь прямой FLAMINIA

Накладка на подкарнизник

Капитель

Полка для бутылок

Декоративные элементы:

- арка декоративная – 116×896×21 мм
- арка декоративная – 116×596×21 мм
- балюстрада прямая – 3000×80×26 мм
- балюстрада закругленная – 312×312×80 мм
- боковина – 960×335 мм *(Flaminia Diamanta)*
- боковина – 2430×600×20 мм *(Flaminia Diamanta)*
- боковина – 720×600×20 мм
- боковина – 960×600×20 мм *(Flaminia)***
- боковина – 1320×600×20 мм *(Flaminia)***
- капитель – 152×139×85 мм
- карниз верхний прямой – 3050×142×35 мм
- карниз верхний закругленный – 401×401×100 мм
- карниз нижний прямой – 3050×50×40 мм
- карниз нижний закругленный – 334×334×50 мм
- колонна декоративная – 720×75×25 мм
- колонна декоративная – 870×97×97 мм
- колонна декоративная – 960×75×25 мм
- колонна декоративная – 1320×75×25 мм *(Flaminia)***
- колонна декоративная погонажная – 2400×75×21 мм
- накладка на декоративную колонну – 85×75×23 мм
- накладка на карниз верхний – 100×204×77 мм
- накладка на карниз верхний угловая 90°
- накладка на карниз верхний угловая 135°
- накладка на подкарнизник – 50×75×18 мм
- панель декоративная для портала – 1074×222×21 мм
- панель декоративная для портала – 1374×222 мм *(Flaminia)***
- подкарнизник закругленный – 335×335×45 мм
- подкарнизник прямой – 3050×52×68 мм
- полка для бутылок – 80×446×21 мм
- полка для бутылок – 80×596×21 мм *(Flaminia)***
- полка нижняя для портала – 1526×135×12 мм
- полка нижняя для портала – 1826×135×12 мм *(Flaminia)***
- полка верхняя для портала – 2080×200×12,8 мм *(Flaminia)***
- рамка декоративная для сушки – 716×896×21 мм *(Flaminia)***
- рамка декоративная открытая – 356×446×21 мм *(Flaminia)***
- рамка декоративная открытая – 356×596×21 мм *(Flaminia)***
- рамка декоративная открытая – 716×446×21 мм
- рамка декоративная открытая – 716×596×21 мм *(Flaminia)***
- рамка боковая для портала – 1050×222×21 мм
- фасад с декоративной решеткой – 356×446×21 мм
- фасад с декоративной решеткой – 716×446×21 мм
- фасад с лазерным декором – 716×446×21 мм
- фасад с центральной декоративной решеткой – 716×446×21 мм
- цоколь – 3050×150×25 мм
- цоколь закругленный универсальный – 145×535×535 мм
- элемент угловой – 716×40×40 мм

Размерный ряд		100	146	242	296	315	377	396	446	596	896
фасады	236										
	296									**	
	356										
	416									**	
	598										
	716										
	956									**	
	1316								**		
рамки*	356										
	716										
	956										
	1276										
ящики	116										
	176										
накладки	720										
	960	**									

закругленные фасады

фасады под стекло*, в т.ч. с декор.решеткой

закругленные фасады под стекло*

фасады с лазерным декором, с центральной решеткой

* – все фасады под стекло поставляются с деревянной раскладкой.

** – доступно только для Flaminia

Портал

Панель декоративная для портала

Рамка боковая для портала

Фасад для рамки портала

Фасад для рамки портала

СХЕМА СБОРКИ ПОРТАЛА FLAMINIA

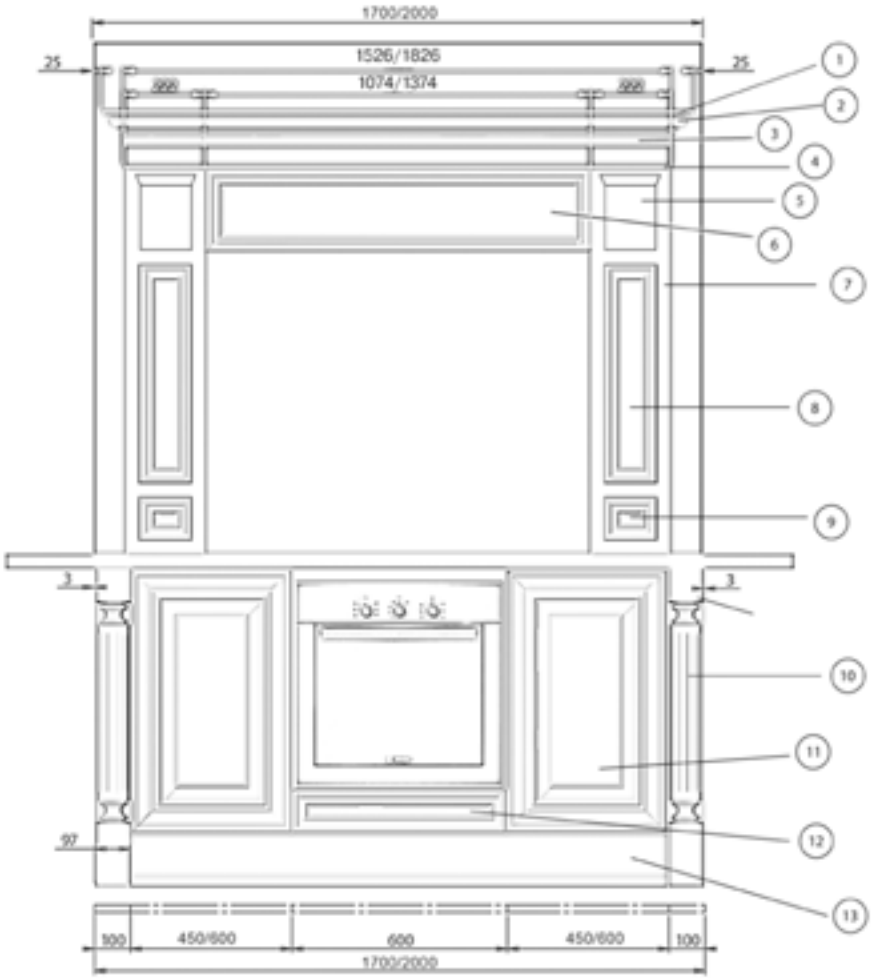

ОБОЗНАЧЕНИЯ К СХЕМЕ:

1 – Полка верхняя для портала 2080×200×12,8 мм

2 – Карниз верхний прямой 3050×142×35 мм

3 – Подкарнизник прямой 3050×52×68 мм

4 – Полка нижняя для портала 135×1526/1826×12 мм

5 – Капитель 152×139×85 мм

6 – Декоративная панель для портала 222×1074/1374×21 мм

7 – Рамка боковая для портала 1050×222×21 мм

8 – Фасад 146×596 мм

9 – Фасад 116×146 мм

10 – Колонна 870×97×97 мм

11 – Фасад 716×446/596×21 мм

12 – Фасад 116×596 мм

13 – Цоколь прямой 3050×145×25 мм

FLAMINIA, FLAMINIA DIAMANTA

Карниз верхний закругленный

Подкарнизник закругленный

Балюстрада закругленная

Карниз нижний закругленный

Цоколь закругленный универсальный

Накладка

Колонна декоративная

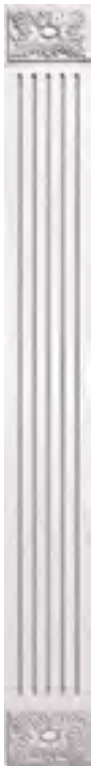

Колонна декоративная

Колонна декоративная погонажная

Накладка на колонну декоративную

Накладка на карниз угловая 90°

Накладка на карниз угловая 135°

Накладка на карниз

Ручка-скоба Фламиния арт. 308

Ручка-кнопка Фламиния арт. 108

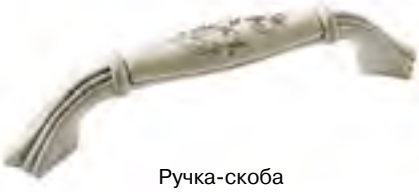

Ручка-скоба Фламиния арт. М70

Ручка-кнопка Фламиния арт. Р88

ВМЕСТЕ С МОДЕЛЬЮ ПРИОБРЕТАЮТ

Вытяжка FLAMINIA
см. стр. 80

Стол FLAMINIA
см. стр. 70

Стул FLAMINIA
см. стр. 70

Панели BOISERIE FLAMINIA
см. стр. 77

Фасад MELA-decape

MELA-decape

Материал:	орех
Отделка:	«decape», патина
Отличительная особенность:	резной орнамент «яблоко», витраж с эффектом «мокрого стекла» и деколью
Стилевые решения:	классика, прованс

Фасады и декоративные элементы MELA-decape (Мела-декапе) выполнены из массива ореха. Благодаря примененной отделке «decape», спокойный и достаточно холодный естественный цвет орехового дерева становится более светлым, приобретает оттенок «топленое молоко» и создает ощущение старинной, уютной мебели.
Модель укомплектована персонифицированной вытяжкой с возможностью выбора ширины – 60 и 90 см.

MELA-decape

Фасад MELA

MELA Noce

Материал:	орех
Отделка:	тонирование, патина
Отличительная особенность:	резной орнамент «яблоко», витраж с эффектом «мокрого стекла» и деколью
Стилевые решения:	классика, прованс

Модель фасадов MELA (Мела), выполненная в классическом стиле, органично соединила в себе три элемента – естественную красоту, тепло орехового дерева и изящную вязь природного мотива «яблоко». Выполненные из массива и шпона ореха фасады и декоративные элементы имеют необычный цвет – «кофе с молоком» с розоватым оттенком, а дополнительное патинирование добавляет особую мягкость линиям, создавая непередаваемое ощущение домашнего уюта и гармонии.

Фасад MELA-decape
с декоративной решеткой

Фасад MELA с филенкой
и витражным стеклом

Фасад MELA с филенкой
и декоративной решеткой

Фасад MELA-decape с
витражным стеклом

Фасад MELA-decape
закругленный с витражным
стеклом

Фасад MELA закругленный
R=235 мм

Декоративный элемент
«Яблоко»

Фасад ящика MELA

Фасад MELA-decape с
витражным стеклом Magnolia

Элемент
угловой

Колонна
декоративная

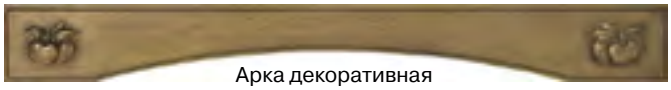
Арка декоративная

Балюстрада прямая

Карниз верхний прямой

Карниз нижний прямой

Цоколь

Декоративные элементы:

- арка декоративная – 100×596×20 мм
- арка декоративная – 100×896×20 мм
- балюстрада закругленная – 312×312×80 мм
- балюстрада прямая – 2000×79×22 мм
- карниз верхний закругленный – 381×381×79 мм
- карниз верхний прямой – 3660×116×32 мм
- карниз нижний закругленный – 319×319×45 мм
- карниз нижний прямой – 3050×45×35 мм
- колонна декоративная – 720×50×20 мм
- колонна декоративная – 960×50×20 мм
- накладка декоративная – 720×100×20 мм
- накладка декоративная – 960×100×20 мм
- решетка декоративная для фасада – 356×446 мм
- решетка декоративная для фасада – 716×446 мм
- цоколь – 3660×150×25 мм
- цоколь закругленный (левый, правый) – 150×535×290 мм
- элемент угловой – 716×40×40 мм

Ручка скоба
арт.M70.G1

Ручка кнопка
арт.P88.G1

Ручка-кнопка
арт. 1896

Ручка-скоба
арт. 1898

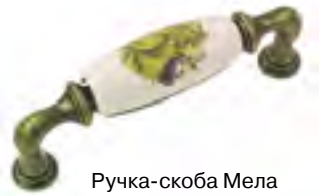
Ручка-скоба Мела

Ручка-кнопка Мела
арт. 24136P030.2H.09,

Размерный ряд		100	146	242	296	315	377	396	446	596	896
фасады	236									■	
	296									■	
	356								■	■	■
	416									■	
	596								■	■	
	716		■	■	■		■	■	■	■	
	956		■		■		■	■	■	■	
	1316								■	■	
рамки	356								◢	■	■
	716				■	▒			■		
	956				■	▒			■		
	1276								■		
ящики	116	▒	■	▒	▒	▒	▒	▒	■	■	▒
	176	▒	▒	▒	■	▒	▒	■	■	■	■
накладки	720	■									
	960	■									

- ▒ закругленные фасады
- ▒ закругленные фасады под стекло
- ◢ фасады под стекло, в т.ч. под решетку
- ■▒ фасады под стекло, в т.ч. под решетку, с декоративной решеткой/витражом

ВМЕСТЕ С МОДЕЛЬЮ ПРИОБРЕТАЮТ

Вытяжка MELA
см. стр. 80

Вытяжка MELA-decape
см. стр. 80

Панели BOISERIE AUGUSTA
см. стр. 76

Фасад CECILIA

CECILIA

Материал:	черешня
Отделка:	тонирование, патина
Отличительная особенность:	рельефное сечение
Стилевые решения:	классика

Фасадная система CECILIA (Сесилия) предназначена для настоящих ценителей классики. Для ее создания дизайнеры использовали черешню с эффектной патиной по рельефу. Теплый цвет дерева и оригинальные витражи, представляющие орнаментальную композицию из цветных стекол, включающих стекла с перламутром, добавляют изящности и смягчают строгость прямых линий фасадов. Модель Сесилия укомплектована вытяжкой (с возможностью выбора ширины – 60, 90 см), системой декоративных стеновых панелей и столовой группой (с возможностью выбора из двух видов столов и двух вариантов обивки сидений стульев).

CECILIA

Фасад CECILIA

Фасад
с витражным стеклом

Фасад
с витражным стеклом

Фасад закругленный
R=205 мм

Фасад закругленный
с витражным стеклом

Фасад закругленный
с витражным стеклом

Фасад 356×446 мм

Фасад ящика

Фасад
с декоративной решеткой

Фасад закругленный
716×218×20

Колонна
декоративная

Арка декоративная

Балюстрада прямая

Карниз верхний прямой

Подкарнизник прямой

Карниз нижний прямой

Цоколь прямой

Элемент соединительный

Накладка на цоколь

Накладка на подкарнизник

Накладка на карниз

Декоративные элементы:

- арка декоративная – 116×596×20 мм
- арка декоративная – 116×896×20 мм
- балюстрада закругленная – 312×312 мм
- балюстрада прямая – 1900×85×20 мм
- боковина – 1320×600×20 мм
- боковина – 720×600×20 мм
- боковина – 960×600×20 мм
- карниз верхний закругленный с переходником – 368×368×30 мм
- карниз верхний прямой – 3050×106×30 мм
- карниз нижний закругленный – 314×314×20 мм
- карниз нижний прямой – 3050×60×20 мм
- колонна декоративная – 720×50×24 мм
- колонна декоративная – 960×50×24 мм
- колонна декоративная – 2040×50×24 мм
- накладка на карниз – 128,3×78×61 мм
- накладка на подкарнизник – 59×31×40 мм
- накладка на цоколь – 88×145×50 мм
- подкарнизник закругленный – 334,5×334,5 мм
- подкарнизник прямой с монтажным профилем – 3050×40×40 мм
- решетка декоративная для фасада – 356×446 мм
- решетка декоративная для фасада – 716×296 мм
- решетка декоративная для фасада – 716×446 мм
- цоколь – 3050×150×25 мм
- цоколь закругленный универсальный с переходником – 145×535×535 мм
- элемент соединительный для цоколя – 148×80×80 мм
- элемент угловой – 716×40×40 мм

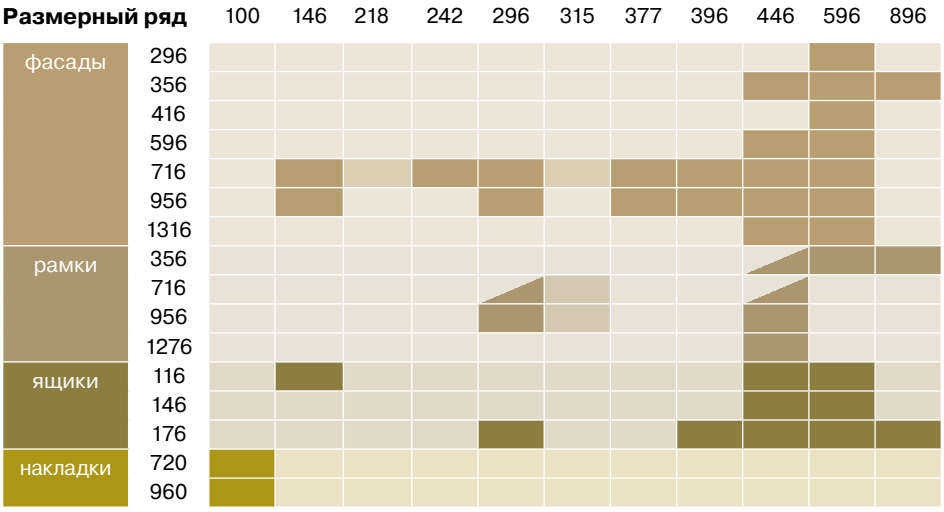

Ручка-скоба Сесилия
арт. 085

закругленные фасады

закругленные фасады под стекло

фасады под стекло, в т.ч. под решетку

ВМЕСТЕ С МОДЕЛЬЮ ПРИОБРЕТАЮТ

Вытяжка CECILIA
см. стр. 81

Стол CECILIA
см. стр. 85

Стул CECILIA
см. стр. 85

Панели BOISERIE CECILIA
см. стр. 78

Фасад VIVALDI

VIVALDI

Материал:	вишня
Отделка:	тонирование, патина
Отличительная особенность:	резной орнамент «косичка», резной орнамент «цветок»
Стилевые решения:	классика

Модель фасадов VIVALDI (Вивальди), выполненная из массива и шпона вишни, воплотила в себе благородство линий и элегантность стиля. Мягкий теплый тон вишни, от красновато-янтарного до коньячного, является олицетворением настоящего итальянского стиля.
Широкий размерный ряд в сочетании с большим количеством декоративных элементов обеспечивает возможность создания гарнитуров в лучших итальянских традициях.

Фасад с витражным стеклом

Фасад с декоративной решеткой

Фасад закругленный с витражным стеклом

Фасад закругленный R=235 мм

Фасад с декоративной решеткой

Фасад ящика

Элемент угловой

Колонна декоративная

Арка декоративная

Балюстрада прямая

Карниз верхний прямой

Карниз нижний прямой

Декоративные элементы:

- арка декоративная – 110×596×20 мм
- арка декоративная – 110×896×20 мм
- балюстрада закругленная – 31×79×22 мм
- балюстрада прямая – 3000×79×22 мм
- карниз верхний закругленный – 519×64×72 мм
- карниз верхний прямой – 3600×95×21 мм
- карниз нижний закругленный – 315×54×22 мм
- карниз нижний прямой – 3600×53.5×25 мм
- колонна декоративная – 720×50×20 мм
- колонна декоративная – 960×50×20 мм
- накладка декоративная – 720×100×20 мм
- накладка декоративная – 960×100×20 мм
- полочка для специй декоративная – 260×450×146 мм
- решетка декоративная для фасада – 356×446×20 мм
- решетка декоративная для фасада – 716×446×20 мм
- элемент угловой – 720×38×38 мм

Ручка-скоба Сесилия
арт. 085

Ручка-скоба Vivaldi
арт. 15130Z09600.09

Ручка-кнопка Vivaldi
арт. 24130Z03

Размерный ряд

		100	146	242	296	315	377	396	446	596	896
фасады	236									■	
	296									■	
	356								■	■	■
	416									■	
	596								■	■	
	716		■	■	■		■	■	◪	■	
	956		■		■		■	■	◪	■	
	1316								■	■	
рамки	356								◪	■	■
	716				■				◪		
	956				■				■		
	1276								■		
ящики	116								■	■	
	176				■				■	■	
накладки	720	■									
	960	■									

Ручка-кнопка
с цветком Vivaldi
арт. 24802Z0300

- ◪ фасад с декоративной решеткой
- закругленные фасады
- закругленные фасады под стекло
- ◪ фасады под стекло, в т.ч. под решетку

ВМЕСТЕ С МОДЕЛЬЮ ПРИОБРЕТАЮТ

Вытяжка VIVALDI
см. стр. 81

Стол CECILIA
см. стр. 85

Стул CECILIA
см. стр. 85

Панели BOISERIE CECILIA
см. стр. 78

Фасад SANGALLO
Дуб Прованс

SANGALLO

ФАСАДЫ С ИНТЕГРИРОВАННОЙ РУЧКОЙ

Материал:	TSS-плита, плита с суперматовым покрытием soft-touch
Отличительная особенность:	ручка, интегрированная в фасад
Стилевые решения:	модерн, хай-тек, минимализм

Эксклюзивная фасадная система Sangallo (Сангалло) выполнена из TSS-плиты, с уникальной для российского рынка интегрированной ручкой. Благодаря трендовым цветовым решениям: Дуб Прованс, Ясень Жемчуг, Орех, Орех темный, а также наличию различных модификаций фасадов (из трех частей, радиусных), модель уже очень популярна в России. Модель относится к универсальным, демократичным и современным решениям – это уникальный инструмент для проектирования интерьеров в концепции единого жилого пространства.
Новый декор Sangallo Кашемир отличает однотонное суперматовое покрытие, на котором не остается следов от прикосновений рук.

Фасад SANGALLO
Орех

Фасад SANGALLO
Дуб Прованс

Фасад SANGALLO
Ясень Жемчуг

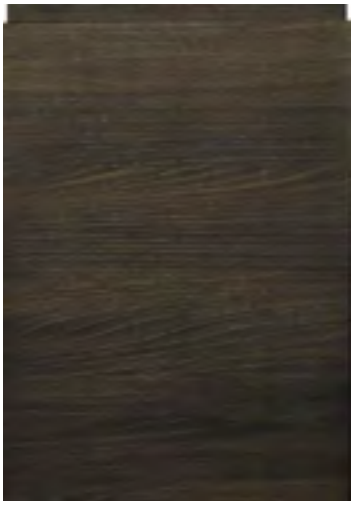

Фасад SANGALLO
Орех темный

Фасад SANGALLO
Кашемир

Фасад SANGALLO
закругленный Орех

Фасад SANGALLO
закругленный Орех темный

Фасад SANGALLO
закругленный Дуб Прованс

Фасад SANGALLO
закругленный Ясень Жемчуг

Фасад SANGALLO
Орех

Фасад SANGALLO
Дуб Прованс

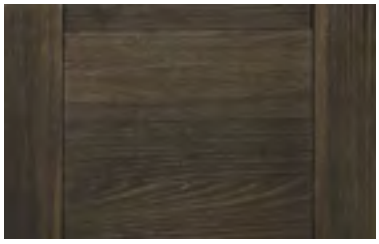

Фасад SANGALLO
Орех темный

Фасад SANGALLO
Ясень Жемчуг

Фасады SANGALLO (V1)
из трех частей с интегрированной ручкой

Фасад SANGALLO
Орех

Фасад SANGALLO
Дуб Прованс

Фасад SANGALLO
Орех темный

Фасад SANGALLO
Ясень Жемчуг

Фасады SANGALLO (V2)
из трех частей

Размерный ряд

		146	296	396	446	596	896
фасады	356						
	416						
	716						
	1316						
ящики	176						
	116						
ящики без интегрированной ручки	116						

Декоративные элементы:

- Боковина декоративная – 720×600×22 мм
- Боковина декоративная – 2040×600×22 мм
- Накладка декоративная – 720×100×22 мм

Возможно изготовление под заказ нестандартных размеров.
Более подробную информацию запрашивайте у наших менеджеров.

Сангалло-Дуэт
Карибиан

ФАСАДЫ-КОМПАНЬОНЫ

SANGALLO ДУЭТ

Материал:	MDF
Отличительная особенность:	высокоглянцевое покрытие, кромка в цвет
Стилевые решения:	модерн, хай-тек, минимализм

Sangallo-Дуэт
Ваниль

Sangallo-Дуэт
Капучино

Sangallo-Дуэт
Мокко Флеш

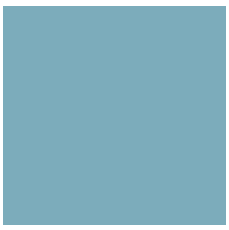

Sangallo-Дуэт
Карибиан

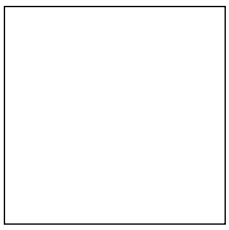

Sangallo-Дуэт
Белый

Sangallo-Дуэт
Черный

Sangallo-Дуэт» – это однотонные глянцевые фасады-компаньоны, яркое дополнение к эксклюзивной фасадной системе Sangallo (Сангалло) с интегрированной ручкой. Стильные цветовые решения активно поддерживают модную тенденцию сочетания в мебельном гарнитуре однотонных и древесных декоров. Элегантное и современное дополнение – рамочные фасады из алюминиевого профиля.

Sangallo-Дуэт
Бордо

Рамочный фасад,
алюминиевый профиль/метакриловое стекло

Стол Порто Антрацит

Материал: ясень.
Столешница: пластик HPL арт. 9417PI.

Стул Порто Антрацит

Материал: ясень.
Ткань: иск.кожа/белый.

РЕКОМЕНДУЕМЫЕ ВАРИАНТЫ СТОЛЕШНИЦ:

0901 PI

9417 PI

9417 MC

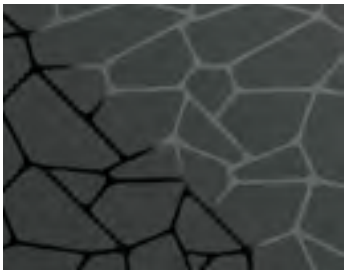

0901 MC

F5341

0147-60 traceless, светло-серый

Ткань: искусственная кожа/белый

Ткань: искусственная кожа/лайм

Ткань: лен/бежевый

Размерный ряд

Наименование	A (A), мм	B, мм	H, мм	h, мм
Стол Порто Антрацит	1200/1700	700	750	
Стул Порто Антрацит			800	450

** – схему механизма раскрытия столов см. на стр. 74*

AUGUSTA

Стол Аугуста круглый

Материал:
ясень (массив, шпон ясеня),
отделка «decape», золотая патина.
Механизм раздвижения:
«бабочка».

Стул Аугуста

Материал: бук (массив),
отделка «decape»,
золотая патина.
Ткань: ромб/желтое золото

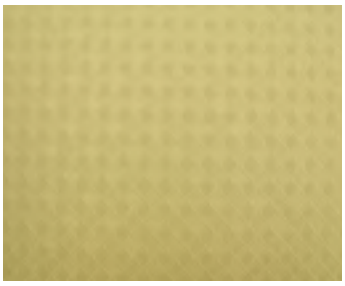

Ткань: ромб/желтое золото

Стол Аугуста квадратный

Материал:
ясень (массив, шпон ясеня),
отделка «decape», золотая патина.
Механизм раздвижения:
«крылья».

Ткань: узор/фиолетово-золотой

Размерный ряд

Наименование	A (A), мм	B, мм	H, мм	h, мм
Стол Аугуста круглый	1200/1600	1200	770	
Стол Аугуста квадратный	900/1600	900	770	
Стол Аугуста овальный	1400/1900	900	770	
Стол Аугуста овальный со столешницей из иск. камня	1400/1900	900	770	
Стул Аугуста			980	440

** – схему механизма раскрытия столов см. на стр. 74*

AUGUSTA

Стол Аугуста овальный

Материал:
ясень (массив, шпон ясеня),
отделка «decape», золотая патина.
Механизм раздвижения:
«бабочка».

Стул Аугуста

Материал: бук (массив),
отделка «decape»,
золотая патина.
Ткань: узор/фиолетово-золотой.

Стол Аугуста овальный со столешницей из искусственного камня

Материал:
ясень (массив, шпон ясеня),
отделка «decape», золотая патина,
искусственный камень, декор ELBA.
Механизм раздвижения:
«бабочка».

СТОЛЫ
ИЗ МАССИВА ДЕРЕВА СО СТОЛЕШНИЦЕЙ ИЗ ИСКУССТВЕННОГО КАМНЯ

Специальный ПРОЕКТ «ТД «Евро-хим-1» — столы АУГУСТА в эксклюзивном варианте: со столешницей из искусственного камня DuPont™.
Для каждой модели стола подобрано 4 декора столешницы, но это – лишь малая часть возможных решений, ведь палитра DuPont™ позволяет реализовать самые смелые дизайнерские идеи!

MILANO

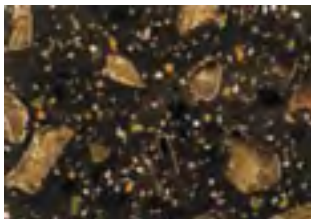

ELBA

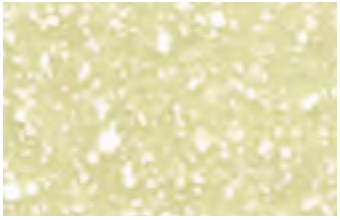

SANREMO

ARNO

** – схему механизма раскрытия столов см. на стр. 74*

FLAMINIA

Стол Фламиния прямоугольный

Материал: ясень
(массив, шпон ясеня), отделка «decape», серебряная патина.
Механизм раздвижения: «крылья».

Стул Фламиния

Материал: бук (массив), отделка «decape», серебряная патина.
Ткань: медальон/ серебристо-черный.

Стол Фламиния овальный

Материал:
ясень (массив, шпон ясеня), отделка «decape», серебряная патина.
Механизм раздвижения:
«бабочка».

Ткань: медальон/ серебристо-черный

Ткань: узор/фиолетово-золотой

Размерный ряд

Наименование	A (A), мм	B, мм	H, мм	h, мм
Стол Фламиния прямоугольный	1200/1700	800	770	
Стол Фламиния / Фламиния Диаманта овальный	1400/1900	900	770	
Стол Фламиния прямоугольный со столешницей из искусственного камня	1200/1700	800	770	
Стол Фламиния овальный со столешницей из искусственного камня	1400/1900	900	770	
Стул Фламиния / Фламиния Диаманта			985	440

** – схему механизма раскрытия столов см. на стр. 74*

FLAMINIA

Стол Фламиния овальный со столешницей из искусственного камня

Материал: ясень (массив, шпон ясеня), отделка «decape», серебряная патина. иск.камень, декор AMALFI. Механизм раздвижения: «бабочка».

СТОЛЫ
ИЗ МАССИВА ДЕРЕВА СО СТОЛЕШНИЦЕЙ ИЗ ИСКУССТВЕННОГО КАМНЯ

Специальный ПРОЕКТ «ТД «Евро-хим-1» — столы ФЛАМИНИЯ в эксклюзивном варианте: со столешницей из искусственного камня DuPont™.
Для каждой модели стола подобрано 4 декора столешницы, но это – лишь малая часть возможных решений, ведь палитра DuPont™ позволяет реализовать самые смелые дизайнерские идеи!

AMALFI

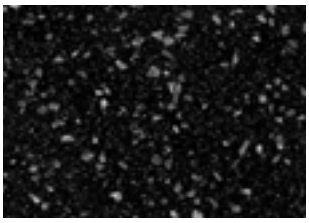

VULCANO

BELLAGIO

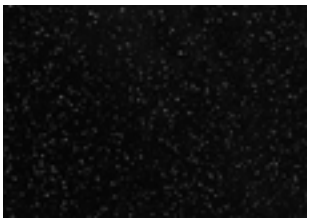

ETNA

FLAMINIA DIAMANTA

Стол Фламиния Диаманта овальный

Материал: ясень (массив, шпон ясеня), отделка «decape», серебряная патина. Механизм раздвижения: «бабочка».

Стул Фламиния Диаманта

Материал: бук (массив), отделка «decape», серебряная патина. Ткань: узор/ фиолетово-золотой.

** – схему механизма раскрытия столов см. на стр. 74*

FLOREALE VERDE

Стол Флореале Верде

Материал: ясень (массив, шпон ясеня).
Механизм раздвижения: «крылья».

Стул Флореале Верде

Материал: ясень (массив, шпон ясеня).
Ткань: лен/олива.

FLOREALE TEAK

Стол Флореале Тик

Материал: ясень (массив, шпон ясеня).
Механизм раздвижения: «крылья».

Стул Флореале Тик

Материал: ясень (массив, шпон ясеня).
Ткань: полоса бордо/золото.

Размерный ряд

Наименование	A (A), мм	B, мм	H, мм	h, мм
Стол Флореале прямоугольный	1200/2000	800	770	
Стул Флореале			880	470

** – схему механизма раскрытия столов см. на стр. 74*

FLOREALE CREMONA

Стол Флореале Кремона

Материал: ясень (массив, шпон ясеня). Механизм раздвижения: «крылья».

Стул Флореале Кремона

Материал: ясень (массив, шпон ясеня). Ткань: полоса/цветы пастель.

Ткань: полоса бордо/золото

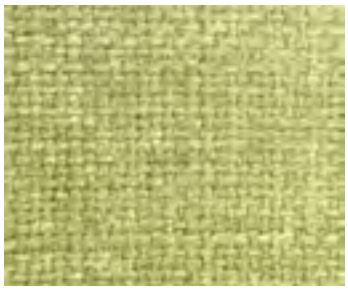

Ткань: лен/олива

Ткань: полоса/цветы пастель

* – схему механизма раскрытия столов см. на стр. 74

СХЕМЫ МЕХАНИЗМОВ РАСКРЫТИЯ СТОЛОВ

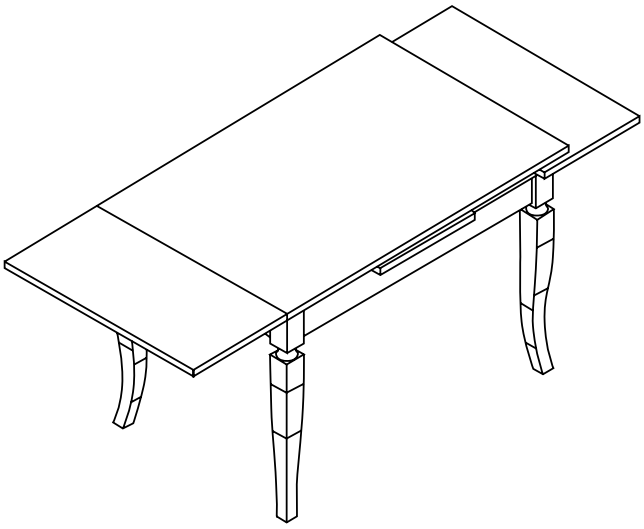

Механизм раскрытия «крылья»

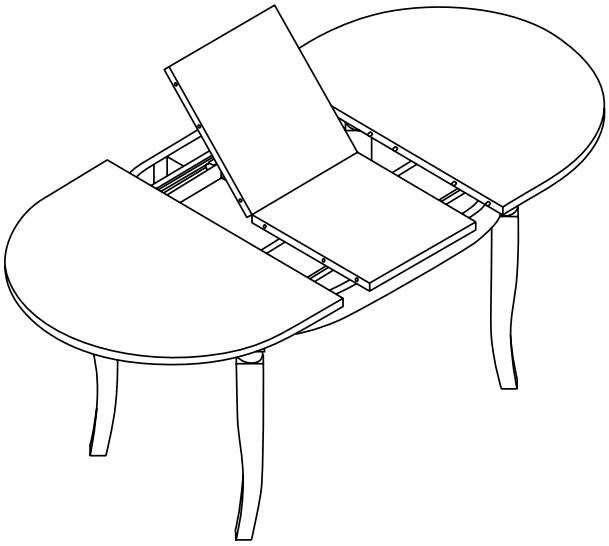

Механизм раскрытия «бабочка»

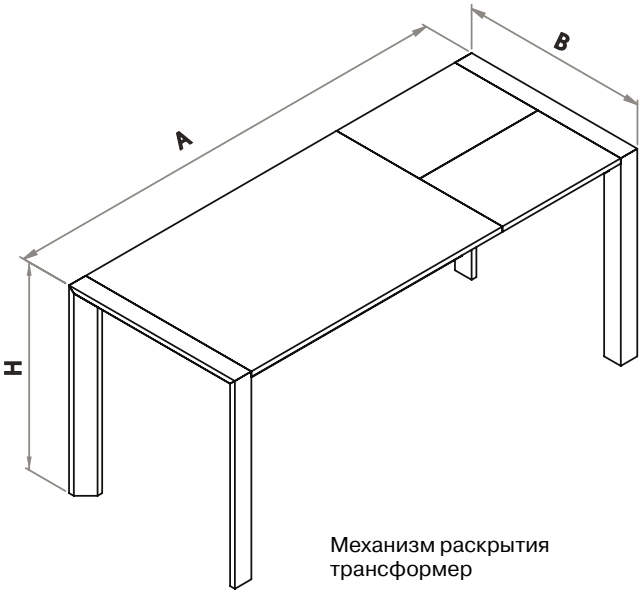

Механизм раскрытия трансформер

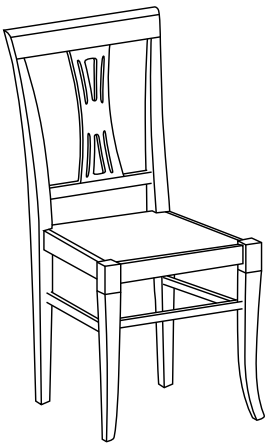

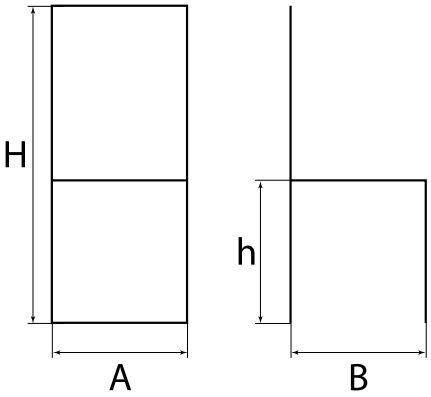

ОБОЗНАЧЕНИЯ

Столы и стулья. Обозначения:

A – длина

B – ширина

H – высота

h – высота малая

Ткани. Обозначения:

– стирка запрещена

– стирать в холодной воде (до 30°С)

– не использовать отбеливающие и хлорсодержащие порошки

– чистка только с углеводными растворителями, перхлорэтиленом

– химчистка запрещена

– не отбеливать

– сушить без отжима

– не отжимать и не сушить в стиральной машине

– глажка разрешена

– глажка запрещена

Ручка-скоба Фламиния
арт. 308

Ручка-кнопка Фламиния
арт. 108

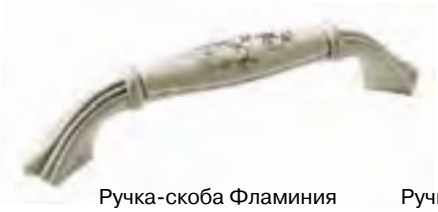
Ручка-скоба Фламиния
арт. M70

Ручка-кнопка Фламиния
арт. P88

Ручка-скоба Floreale
арт. 616

Ручка-кнопка Floreale
арт. 616

Ручка-скоба Floreale
арт. 628

Ручка-кнопка Floreale
арт. 628

Ручка-скоба Vivaldi
арт. 15130Z09600.09

Ручка-кнопка
с цветком Vivaldi
арт. 24802Z0300

Ручка-кнопка Vivaldi
арт. 24130Z03

Ручка-скоба Floreale
арт. 15137

Ручка-скоба
арт.M73.F6

Ручка-кнопка
арт.P88.F6

Ручка-скоба Магнолия
арт. 117

Ручка-скоба Сесилия
арт. 085

Ручка-скоба Аугуста
арт.M75

Ручка-кнопка Аугуста
арт.P88

Ручка-скоба
арт. 1898

Ручка-кнопка
арт. 1896

Ручка-скоба Аугуста
арт. 15141P0962A.09

Ручка кнопка Аугуста
арт. 24802

Ручка-скоба Мела
арт. 15136P096

Ручка-кнопка Мела
арт. 24136P030.2H.09,

Полкодержатель классический
«Барокко», античная бронза

Ручка-скоба
арт.M70.G1

Ручка-кнопка
арт.P88.G1

Ручка-скоба Порто
арт. 215

Ручка-кнопка Порто
арт. 115

Стеновые панели AUGUSTA

Панель декоративная

Угол внешний/ торцевой

Угол внутренний

Цоколь/фриз

Декоративные элементы:

- панель декоративная – 2440×159×10,4 мм
- угол внешний/торцевой – 2450×23×23 мм
- угол внутренний – 2450×21×21 мм
- цоколь/фриз – 2440×70×10 мм

Стеновые панели	Описание	Предназначены для моделей кухонь
AUGUSTA	отделка «decape» золотая патина	AUGUSTA, MELA-decape, FLOREALE CREMONA, ELEGANZA и др.

** – схему сборки стеновых панелей см. на стр. 79*

Стеновые панели FLAMINIA

Панель декоративная

Угол внешний/ торцевой

Угол внутренний

Цоколь/фриз

Декоративные элементы:

- панель декоративная – 2440 × 159 × 10,4 мм
- угол внешний/торцевой – 2450 × 23 × 23 мм
- угол внутренний – 2450 × 21 × 21 мм
- цоколь/фриз – 2440 × 70 × 10 мм

Стеновые панели	Описание	Предназначены для моделей кухонь
FLAMINIA	отделка «decape» серебряная патина	FLAMINIA, PORTO BIANCO и др.

** – схему сборки стеновых панелей см. на стр. 79*

Стеновые панели CECILIA

Панель декоративная

Угол внешний/ торцевой

Угол внутренний

Цоколь/фриз

Декоративные элементы:

- панель декоративная – 2440×159×10,4 мм
- угол внешний/торцевой – 2450×23×23 мм
- угол внутренний – 2450×21×21 мм
- цоколь/фриз – 2440×70×10 мм

Стеновые панели	Описание	Предназначены для моделей кухонь
CECILIA	вишня с патиной	CECILIA, MAGNOLIA, VIVALDI, FLOREALE TEAK и др.

* – *схему сборки стеновых панелей см. на стр. 79*

СХЕМА СБОРКИ СТЕНОВЫХ ПАНЕЛЕЙ

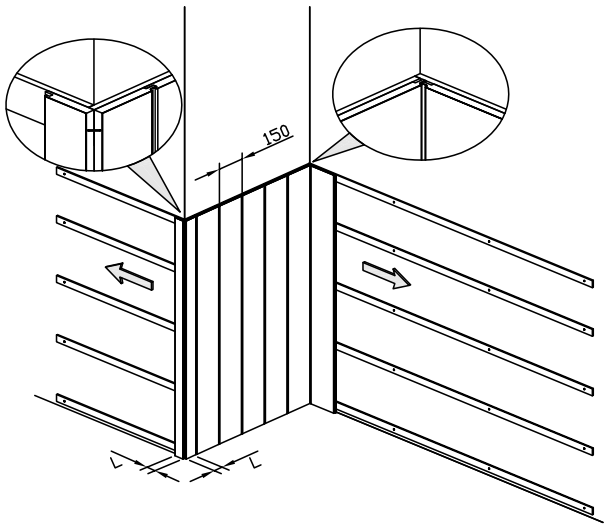

Обозначения в схеме:

1 – Фриз/Цоколь
2 – Угол внешний/торцевой
3 – Панель декоративная
4 – Угол внутренний

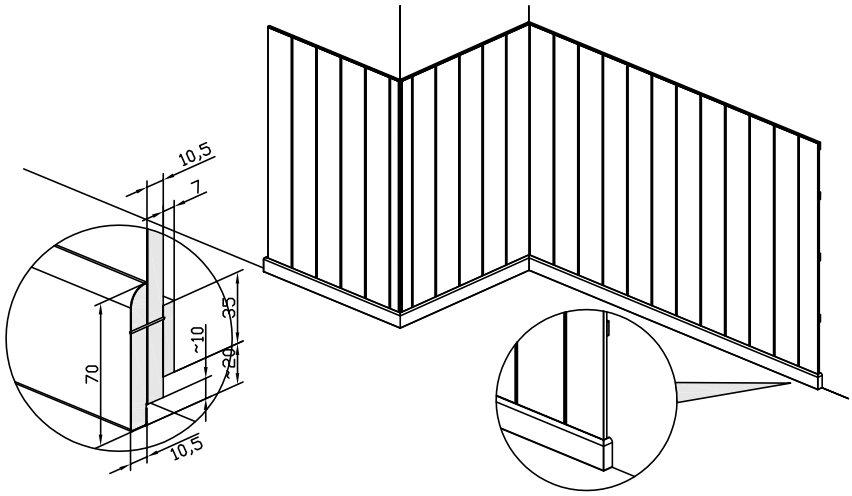

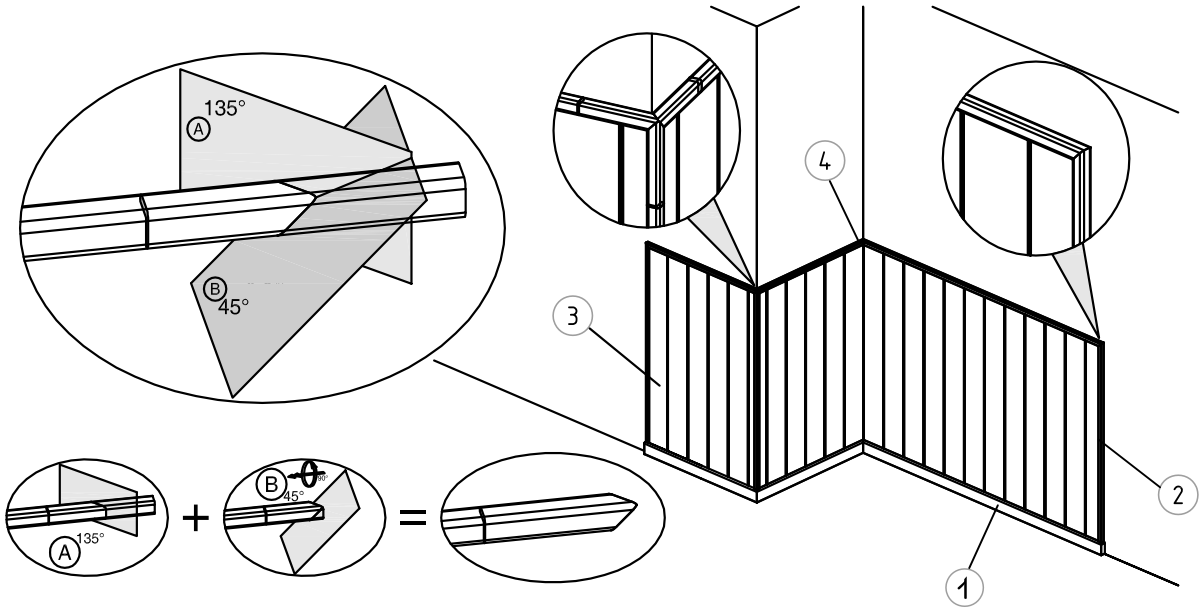

Вытяжка FLAMINIA

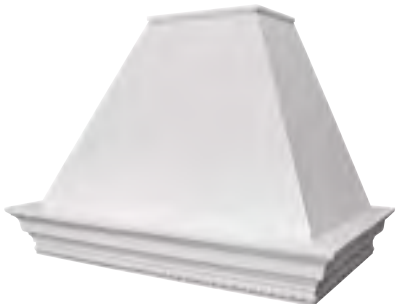

Вытяжка FLAMINIA bianco

Вытяжка ELEGANZA

Вытяжка FLAMINIA DIAMANTA

Вытяжка MELA

Вытяжка MELA-decape

СХЕМА УСТАНОВКИ ВЫТЯЖКИ

Y_1 – высота до варочной панели для электрических плит не менее 700 мм для газовых плит не менее 750 мм
Y_2 – высота обвяза
Y_3 – высота купола вытяжки

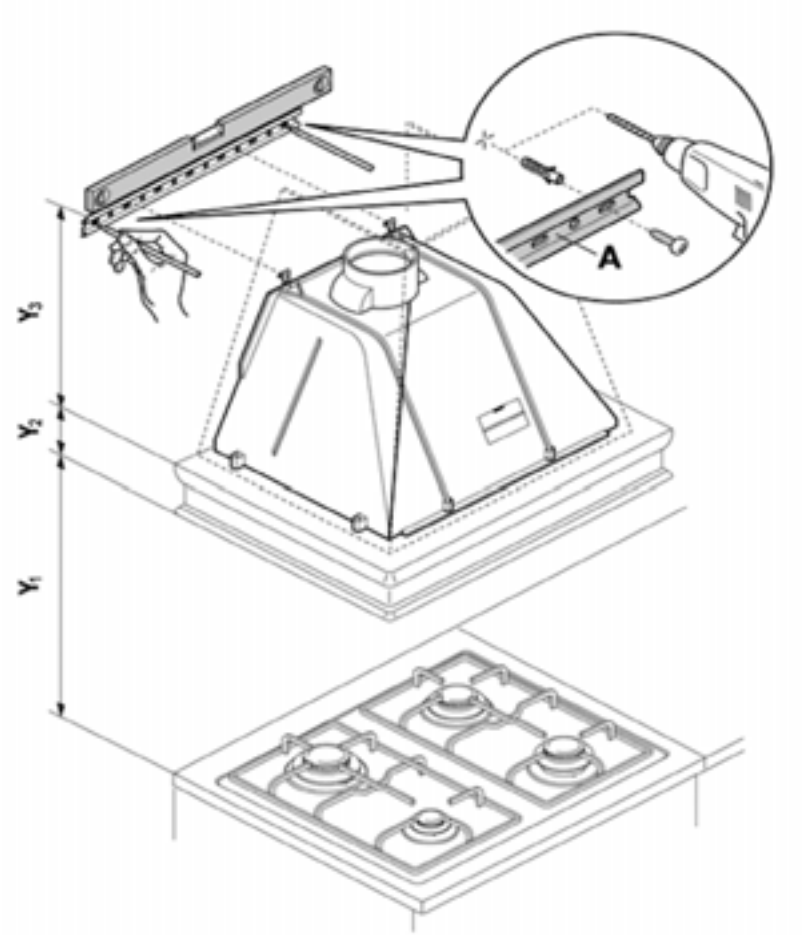

Вытяжка AUGUSTA

Вытяжка PORTO CREM

Вытяжка FLOREALE STONE

Вытяжка MAGNOLIA

Вытяжка PORTO GRIGIO

Вытяжка FLOREALE TEAK

Вытяжка CECILIA

Вытяжка PORTO BIANCO

Вытяжка FLOREALE CREMONA

Вытяжка VIVALDI

Вытяжка PORTO ANTRACITE

Вытяжка FLOREALE VERDE

ВЫТЯЖКИ. ТЕХНИЧЕСКИЕ ХАРАКТЕРИСТИКИ

Модель вытяжки	Цвет	Купол	Нижний/Верхний обвяз	Мощность, м^3	Кол-во скоростей	Лампы, Вт/шт	Фильтры	
							Алюмин.	Угольный
Сесилия 60		Сталь, цвет: белый	Материал – черешня, цвет Сесилия, спелая черешня, декоративный элемент в форме рельефного цветка	600	3	40/2	1	1
Сесилия 90							2	1
Магнолия 60		Сталь, цвет: белый	Материал – акация, цвет Магнолия, янтарный с рубиновым оттенком, округлая часть декорирована рельефным цветком	450	3	40/2	1	1
Магнолия 90							2	1
Вивальди 90		Сталь, цвет: бежевый	Материал – вишня, цвет Вивальди, коньячная Вишня, декоративный элемент в форме цветка	450	3	40/2	2	1
Фламиния 90		Сталь, цвет: металлик, вырезанный в форме цветка элемент с подсветкой	Материал – ясень, цвет Фламиния, декапе, декоративные элементы в форме рельефного округлого узора	600	3	40/2	2	–
Фламиния Bianco 60		Сталь, цвет: белый	Материал – ясень, цвет Фламиния, декапе, декоративные элементы в форме рельефного округлого узора	430	3	40/2	2	1
Фламиния Bianco 90				650			2	1
Фламиния Диаманта 90		Сталь, цвет: белый	Материал – ясень, цвет Фламиния Diamanta, декапе, декоративные элементы в форме рельефного округлого узора	650	3	40/2	2	1
Порто 90	Антрацит, Гриджио, Бьянко, Крем	Сталь, цвет: металлик	Материал – ясень, цвет Порто, декоративный элемент в форме вогнутого прямоугольника	600	3	40/2	2	1
Флореале 60/90	Кремона, Верде, Тик, Стоун	Сталь, цвет: белый, декоративная полочка	Материал – ясень, цвет Флореале, декоративный элемент в форме объемных рельефных цветов	450	3	40/2	2	1
Аугуста 60		Сталь, цвет: белый, по периметру роспись в форме колосков	Материал – ясень, цвет Аугуста, декапе, декоративный элемент в форме цветка	450	3	40/2	2	1
Аугуста 90							2	1
Элеганца 90		Сталь, цвет: белый	Материал – ясень, цвет Элеганца, декоративный элемент «розы» на фронтальной части	450	3	40/2	2	1
Исола 60		Сталь, цвет: белый, рисунок, повторяющая деколь витража	Материал – канадская береза, цвет Исола, декоративный элемент из металла.	600	3	40/2	1	1
Исола 90							2	1
Мела декапе 60		Сталь, цвет: белый	Материал – орех, цвет Мела-decape, декоративный элемент выполнен в форме объемных яблок	450	3	40/2	1	1
Мела декапе 90							2	1
Мела 60		Сталь, цвет: белый	Материал – орех, цвет Мела, декоративный элемент выполнен в форме объемных яблок	450	3	40/2	1	1
Мела 90							2	1

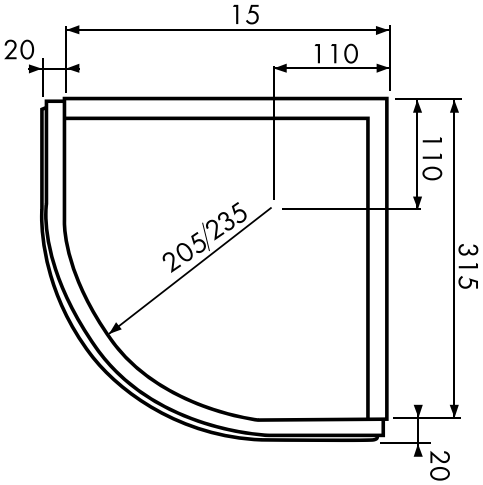

Терминал «классика»

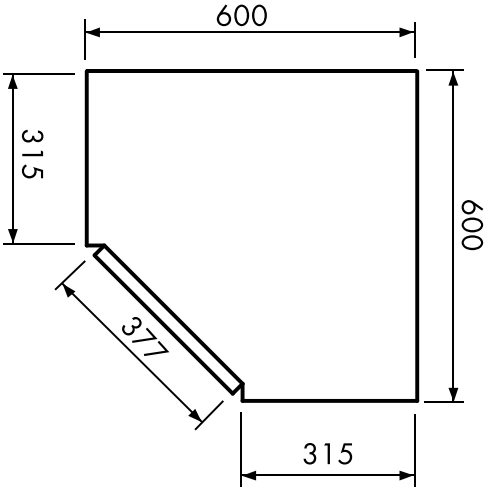

Угловой элемент «классика»

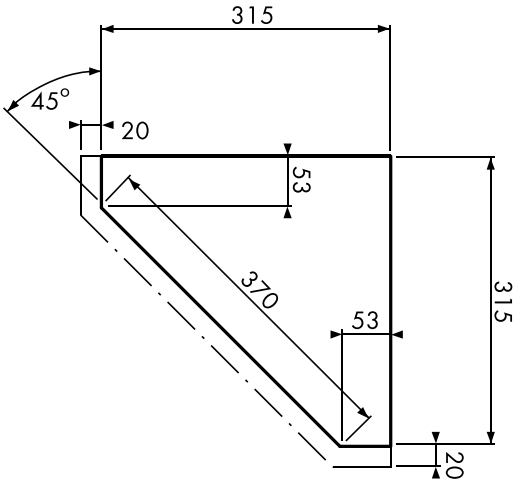

Терминал «модерн»

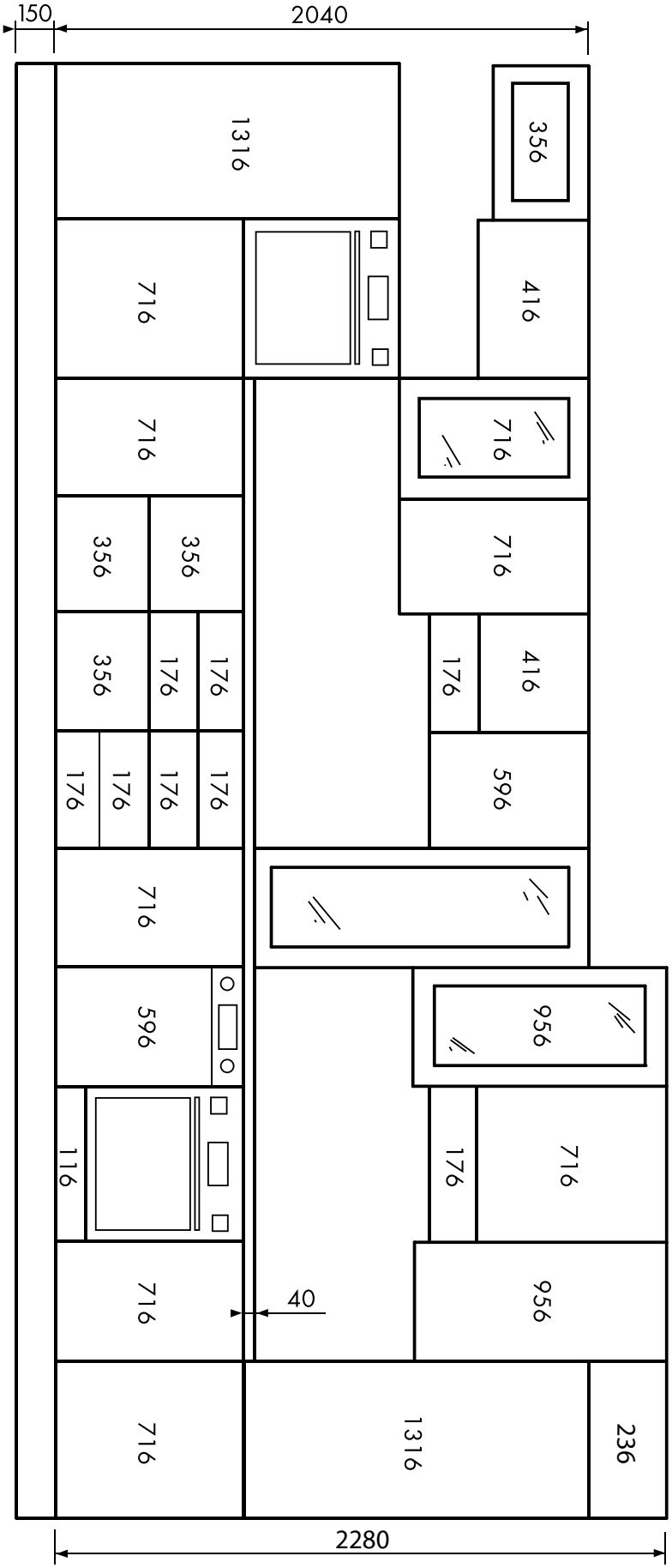

Схема построения элементов кухни

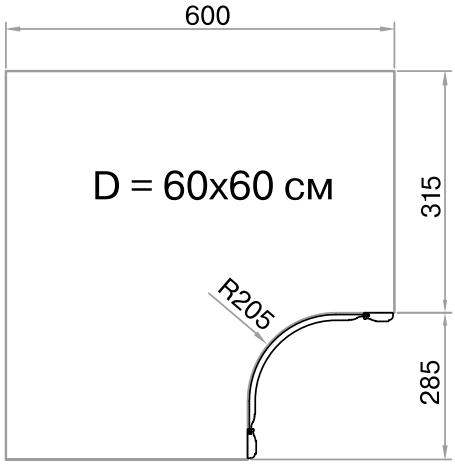

Терминал для вогнутых верхних фасадов

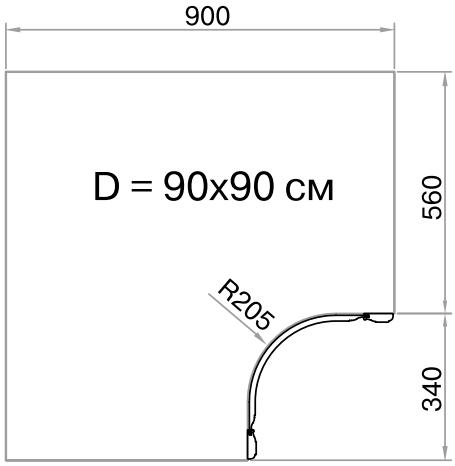

Терминал для вогнутых нижних фасадов

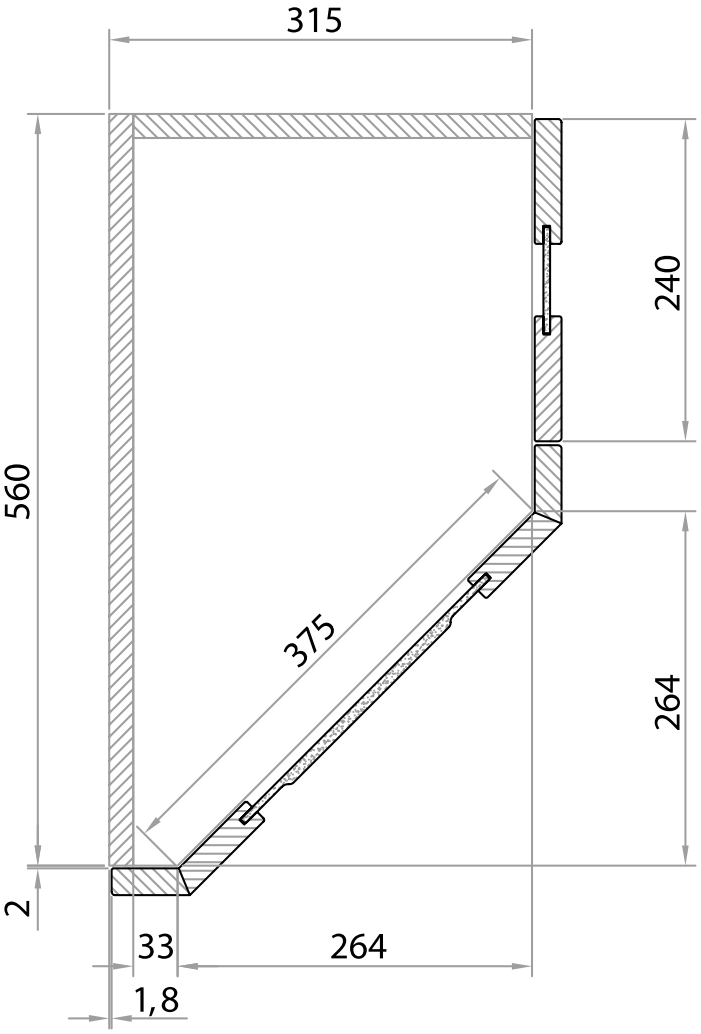

Терминал «трапеция» для нижних шкафов

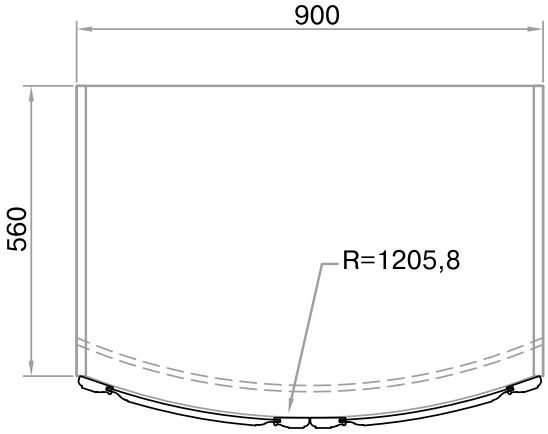

Терминал для пары фасадов 716×452 мм

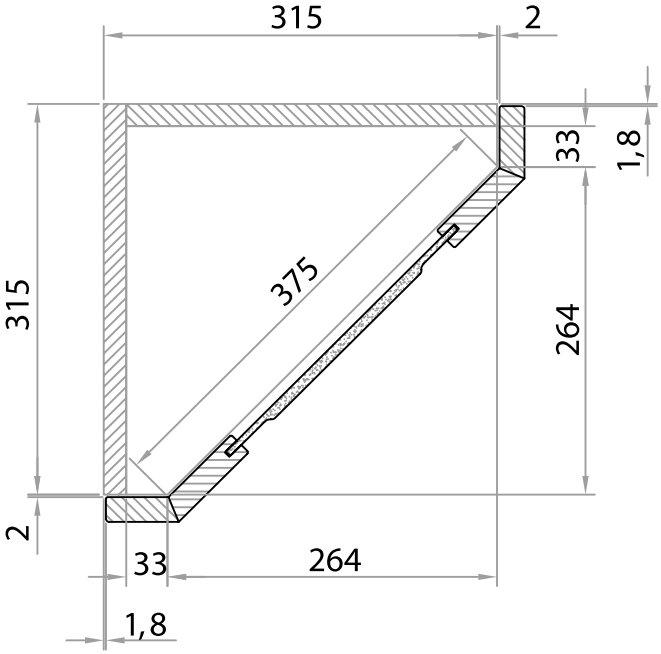

Терминал «трапеция» для верхних шкафов

АКЦИЯ!

Модель ISOLA

СКИДКА до **30 %**

Теплый золотистый оттенок фасадов модели наряду с утонченными изящными линиями делает модель **ISOLA** (*Исола*) элегантной, предназначенной для дорогого классического интерьера. С большим вкусом декорированные фасады выполнены из массива канадской березы. Тщательно подобранная патина смягчает строгие формы и подчеркивает глубину и насыщенность цвета фасадов и декоративных элементов фасадной системы.

Столовая группа Cecilia

СКИДКА до **25 %**

Столовая группа CECILIA – универсальна и может быть с успехом использована для кухонных гарнитуров с фасадами CECILIA, MAGNOLIA и VIVALDI.

Стол Сесилия круглый

Материал:
черешня (массив, шпон черешни).
Механизм раздвижения:
«бабочка».

Стол Сесилия квадратный

Материал:
черешня (массив, шпон черешни).
Механизм раздвижения:
«крылья».

Стул Сесилия

Материал: бук (массив)
Ткань: лилия, бежевый.

Ткань: лилия/бежевый

Ткань: лилия/зеленый

Для более эффективной и удобной работы в салоне Мы разработали для Вас программу маркетинговой поддержки. Представленные в программе инструменты станут Вам надежным помощником, а Вашим покупателям помогут принять быстрое и правильное решение.

КАТАЛОГ «ИНТЕРЬЕРНЫЕ РЕШЕНИЯ»

В каталоге представлены различные стилевые варианты интерьеров для каждой модели нашей складской программы. Каталог поможет Вашим клиентам найти лучшее решение для создания собственного интерьера. **ЭТО ВАЖНО!** Рекомендуем демонстрировать совместно с образцами фасадов.

ВЫСТАВОЧНЫЕ ЭКСПОЗИТОРЫ

Оптимальный вариант для экономии пространства и представления большого ассортимента.

ЭЛЕГАНЦА

- Премиум
- Оптимум
- Базовый

ФЛАМИНИЯ ДИАМАНТА

- Премиум
- Базовый

ДЕМОНСТРАЦИОННАЯ СТОЙКА

прекрасное решение для Вашего салона. Компактная и эргономичная, она не займет много места и станет эффективным инструментом в работе с клиентами. Стойка предназначена для комплекта образцов фасадов в размере 356×446 мм.

КОМПЛЕКТ ОБРАЗЦОВ ФАСАДОВ

уникальный и малозатратный инструмент для продвижения корпусной мебели в Ваших салонах. В комплект входят фасады в размере 356×446 мм. **ЭТО ВАЖНО!** Заказывая образцы фасадов в комплекте, Вы экономите до 50% стоимости от каждого образца, приобретенного по отдельности.

КОМПЛЕКТ ОБРАЗЦОВ САНГАЛЛО

В комплект входят:

- фасады САНГАЛЛО
- фасады САНГАЛЛО-ДУЭТ
- фасад из алюминиевого профиля со стеклом
- два варианта цоколя
- пристеночный бортик

АО «Торговый Дом «Еврохим-1»
115432, Москва, ул. Трофимова, 2а
Тел.: (495) 781-60-40/30
Факс: (495) 781-60-50
www.eurohim1.ru

WWW.EUROHIM1.RU

© 2017 АО «Торговый Дом «Еврохим-1»